Tel./fax : +359 64 801597
e-mail : office@dm-teh.com
office@dmtech-ltd.com
web : www.dmtech-ltd.com
Address : Pleven, Bulgaria

Installazione e funzionamento dei rilevatori convenzionali antincendio

№	Tipo	Caratteristiche	Sensibilità / Classe
1001	D9000 SR	Rilevatore ottico di fumo	EN 54-7
1002	D9000 T / A1R	Rilevatore termico	A1R, EN 54-5
1003	D9000 T / A1S	Rilevatore termico a temperatura fissa	A1S, EN 54-5
1004	D9000 MSR	Combina il rilevatore ottico e termico	A1R, EN 54-5 / EN 54-7

Attenzione : Leggere questo manuale prima di installare il rilevatore.

1. **Caratteristiche tecniche**

- **Tensione di alimentazione** — **9-30 V DC**
- **Consumo energetico in condizioni di servizio** — ≤ 130 µA
- **Consumo in condizione "Incendio"** — **20 mA/ 24V DC**
- **Resistore uscita** — **2kΩ**
- **Grado di protezione** — **IP 40**
- **Sezione trasversale del cavo di collegamento** — 0,4÷2,0 **mm2**
- **Intervallo operativo di temperatura** — 10°C ÷ 50°C
- **Umidità** — (93 ± 3)% a 25°C
- **Dimensioni con base** — Ø100mm h ≤ 52mm
- **Peso** — ≤ 100g

- **Montaggio del rilevatore**
- Scegliere il luogo (in base ai tracciati del progetto) per l'installazione del rilevatore ;
- Montare la base con gli appositi fissaggi ;
- Collegare i cavi elettrici secondo lo schema allegato (Immagine 1)

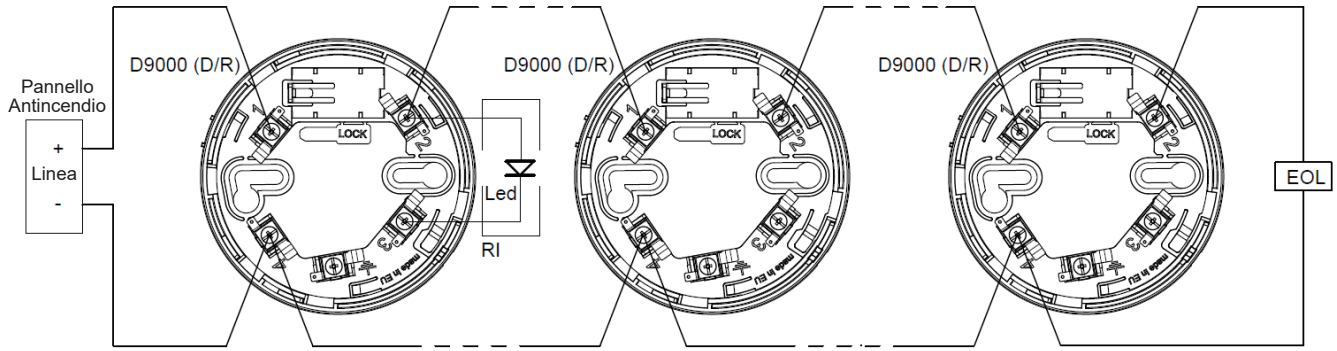

Fig.1

- Posizionare la base del rilevatore e ruotare in senso orario fino a far coincidere i marker;
- Se si vuole bloccare il rilevatore:
  - Rimuovere la chiave dalla base(Immagine 2).
  - Rompere la plastica nella posizione specificata nella parte inferiore del sensore (Immagine 3).

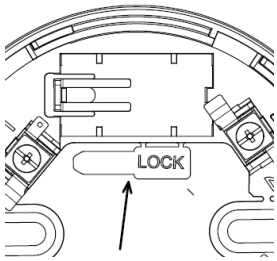

Fig.2

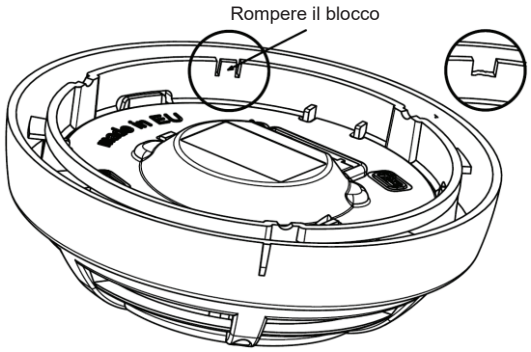

Fig.3

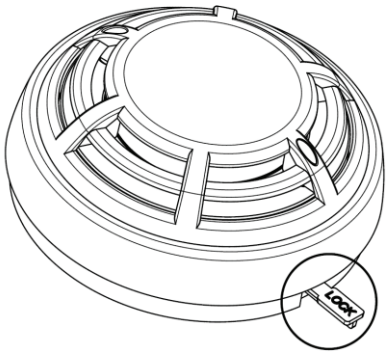

Fig.4

- Posizionare la base del rilevatore e ruotarla.

- Se il rilevatore è bloccato alla base, per sbloccarlo , inserire prima la chiave nella posizione specificata (Fig. 4) e ruotare il rilevatore in senso antiorario;
- Testare il rilevatore per verificare il corretto funzionamento dell'indicatore LED;
- Durante il normale funzionamento, i LED lampeggiano per 16 secondi.

2. Collaudo e manutenzione

> Collaudo

- Fornire l'alimentazione al dispositivo;
- Attendere circa un minuto o finchè il rilevatore non inizia a lampeggiare;
- Attivare lo spray test del rilevatore e/o la sonda di temperatura. I due LED rossi devono illuminarsi in modo permanente

> Manutenzione di servizio

- Ispezione visiva per danni meccanici e da inquinamento - una volta all'anno;
- Verifica delle prestazioni - una volta all'anno;
- Pulizia profilattica - a seconda dell'ambiente in cui si trova.

I rivelatori ottici D9000 SR/MSR sono testati via software e quando il rilevatore è contaminato, viene segnalato facendo lampeggiare i LED ogni 2 secondi.
I rilevatori della serie D9000 sono compatibili con tutte le fonti di alimentazione convenzionali che soddisfano i requisiti della norma EN54.

I rilevatori sono disponibili con tre tipi di basi:

- **In 9000** - base standard;
- **In 9000D** – base standard con diodo per la segnalazione di danni al rilevatore;
- **In 9000R** – base standard con uscita relè a 12V per pannelli di sicurezza.

3. Obblighi di garanzia

Il produttore garantisce la conformità del dispositivo alle norme EN 54-5 e EN54-7. Il periodo di garanzia è di 24 mesi dalla data di vendita, a condizione che:

- siano state rispettate le condizioni di conservazione e di trasporto;
- il rilascio sia effettuato da persone autorizzate;
- siano stati rispettati i requisiti di funzionamento indicati nel presente documento di istruzioni.
- i difetti non siano causati da fenomeni naturali e incidenti della presa di corrente.

Quando è necessaria una riparazione in garanzia, vi preghiamo di contattarci telefonicamente o via e-mail per fornirvi le linee guida riguardo gli obblighi di garanzia della società. Le riparazioni vengono effettuate dal servizio tecnico dell'azienda.

Tel./Fax: +359 64 801 597
e-mail: office@dm-teh.com

DMTech vi augura un buon lavoro!