Tel./fax ***: +359 64 801597***
e-mail ***: office@dm-teh.com : office@dmtech-ltd.com***
web ***: www.dmtech-ltd.com***
Address ***: Pleven, Bulgaria***

Instalação e operação do detector de incêndio convencional série D9000

Número	Tipo	Características	Sensibilidade / Classe
1001	**D9000 SR**	**Detetor de fumo optico**	**EN 54-7**
1002	**D9000 T / A1R**	**Taxa de aumento do detector de calor**	**A1R, EN 54-5**
1003	**D9000 T / A1S**	**Fixador de temperatura do detetor de calor**	**A1S, EN 54-5**
1004	**D9000 MSR**	**Detector óptico combinado de fumaça e calor**	**A1R, EN 54-5 / EN 54-7**

Cuidado: Leia este manual antes de tentar instalar o detetor.

1. Especificações técnicas

- **Tensão de alimentação** — **9-30 V DC**
- **Consumo de energia em condição de trabalho** — **≤ 130 µA**
- **Consumo na condição de "Fogo"** — **20 mA/ 24V DC**
- **limitando do resistor de saída** — **2kΩ**
- **Grau de protecção** — **IP 40**
- **Seção transversal do fio de conexão** — **0,4÷2,0 mm2**
- **Faixa de temperatura operacional** — **10ºC ÷ 50ºC**
- **Umidade** — **(93 ± 3)% при 25ºC**
- **Dimensões com base** — **Ø 100mm h ≤ 52mm**
- **Peso** — **≤ 100g**

– Montagem do detector

- Escolha o local (de acordo com os planos do projeto) para a instalação do detetor;
- Monte a base com fixações adequadas;
- Conecte os cabos elétricos de acordo com o diagrama anexo Figura 1

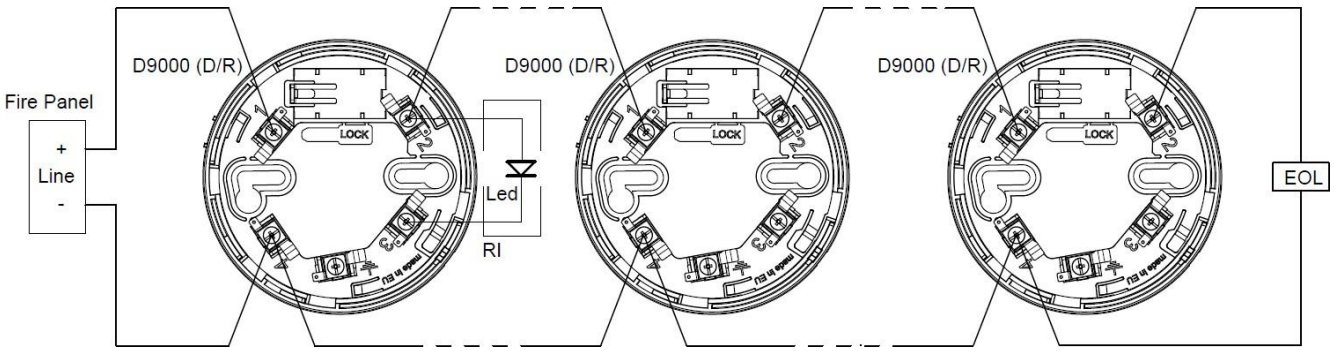

Fig.1

- Coloque a base do detetor e gire no sentido horário até combinar os marcadores;
- Se você deseja bloquear o detetor
- Pré-remova a chave da base. Figura 2
- Quebre o plástico no local especificado na parte inferior do sensor Figura 3

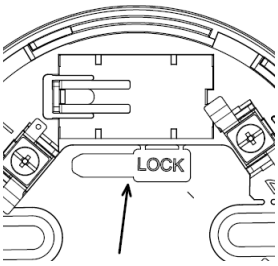

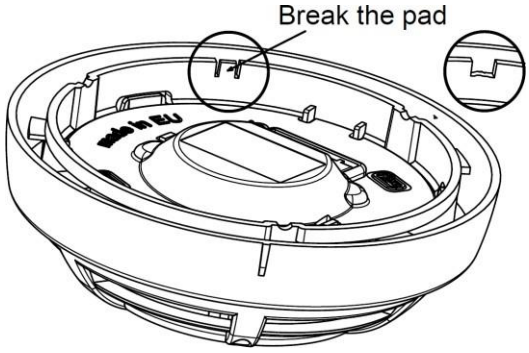

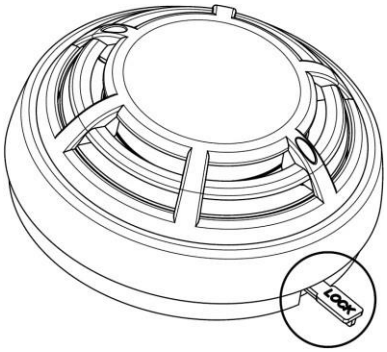

Fig.2 Fig.3 Fig.4

- Coloque a base do detector e gire-a.
- Se o detector estiver travado na base, para destravá-lo, insira primeiro a chave no local especificado (Fig. 4) e gire o detector no sentido anti-horário;
- Teste o detector para verificar o funcionamento correto da indicação do LED;
- Durante a operação normal, os LEDs piscam por 16 segundos.Testing and Maintenance

➢ Teste

– Alimentar dispositivo;
– - Espere cerca de um minuto ou até que o detector comece a piscar;
– - Ative o detetor de teste de spray e / ou sonda de temperatura. Os dois LEDs vermelhos devem acender permanentemente.
–

➢ Manunteção

– Inspeção visual quanto a danos mecânicos e poluição - Anual;
– Verificação de desempenho - Anual;
– Limpeza profilática - Depende do ambiente no qual será instalado.
–

Os detetores ópticos D9000 SR / MSR são testados por software e quando o detetor está contaminado, é sinalizado por LEDs piscando de 2 segundos em 2 segundos

Os detetores da série D9000 são compatíveis com todas as instalações convencionais, que atendem aos requisitos de um padrão EN54.

Os detectores estão disponíveis com três tipos de bases:

– **In 9000** -Base padrão;
– **In 9000D** - Base padrão com diodo para registro do detector de danos;
– **In 9000R** - Base padrão com saída de relé 12V para painéis de segurança.

2. Garantia

O fabricante garante a conformidade do dispositivo com as normas EN 54-5 e EN54-7. O período de garantia é de 24 meses a partir da data de venda, desde que:

- as condições de armazenamento e transporte foram respeitadas;
- a instalação é realizada por pessoas autorizadas;
- os requisitos de operação indicados nesta instrução foram mantidos.
- os defeitos não são causados por fenômenos naturais e acidentes no soquete do plugue.

Quando houver necessidade de reparo em garantia, entre em contato conosco por telefone ou e-mail para fornecer orientações sobre as obrigações de garantia da empresa. As reparações são realizadas na empresa de serviços da empresa.

Tel./Fax: +359 64 801 597
e-mail: office@dm-teh.com

DMTech wishes you pleasant work!