ISO 9001:2015 Certified Company

Tel: +359 64 801 597
e-mail :office@dm-teh.com
Address :16 Nikolay Haytov Str.
5800 Pleven, Bulgaria

Instrução para Instalação e uso da botoneira

Botão de pressão convencional reiniciável

D9000 MCP



Atenção: Leia esta instrução cuidadosamente antes de tentar instalar o detector.

O manual do D9000 MCP é projetado para operação interna em sistemas de detecção de incêndio e atende aos requisitos do European Standard EN54-11;

O detector de incêndio é projetado para fácil instalação e manutenção. Existem canais integrados na base para a inserção de cabos em três direções - esquerda, direita e superior. A chave para abrir o detector de incêndio e restaurar o elemento removido é a mesma e está fixada na base. D9000 o MCP tem uma tampa protetora transparente e a possibilidade de montagem de um selo. No momento da ativação, exceto a indicação gráfica do elemento de operação, para visibilidade à distância é ativada e LED vermelho.

Características técnicas:

- **Tensão de Alimentação**	**(9-30) V DC**
- **Resistência**	**500Ω / (1 kΩ in broken PCB bridge)**
- **Current at 24V**	**46mA/ (22mA in broken PCB bridge)**
- **LED indicador**	**Vermelho**
- **Capa protetora**	**Transparente**
- **Seção transversal de cabos de conexão**	**0,4÷1,5 mm2**
- **Faixa de temperatura operacional**	**- 10ºC / + 50ºC**
- **Humidade**	**(93 ± 3)% at 40ºC**
- **Grau de proteção IP**	**IP 40**
- **Dimensão**	**(90 x 90 x 44) mm**
- **Peso**	**0,120 kg**
- **Material**	**ABS plástico**

2. Instalação do detector de incêndio

- Desembale o detector de incêndio;
- Remova a chave da base.
- Insira a chave na abertura da base, empurre para dentro e abra as duas partes do detector de incêndio.
- Selecione o local (conforme desenhos do projeto) para instalação do detector de incêndio;
- Instale a base com buchas e parafusos adequados;
- Conecte os cabos elétricos de acordo com o diagrama (fig.1)
- Na fábrica o detector de incêndio é projetado para comutar 500Ω resistor ou corrente na linha 46mA/a 24V DC;
- É possível configurar a resistência, que pode ser configurada para 1 k Ω ou corrente na linha 22mA/a 24V DC.

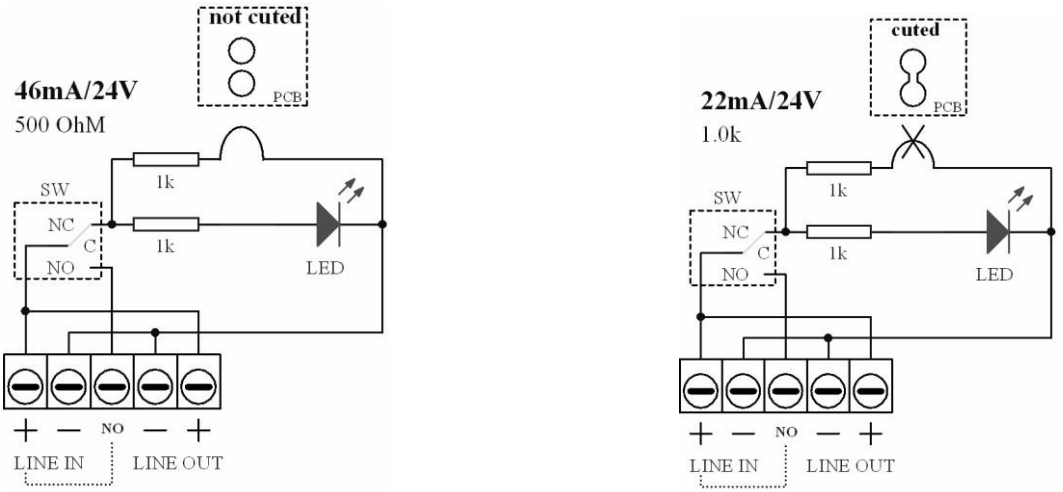

Fig.1

- Esta opção é obtida cortando a ponte na placa com mandris de montagem. (Figura 2)
- Instale a tampa dos suportes superiores na base e, com leve pressão, feche o detector de incêndio;

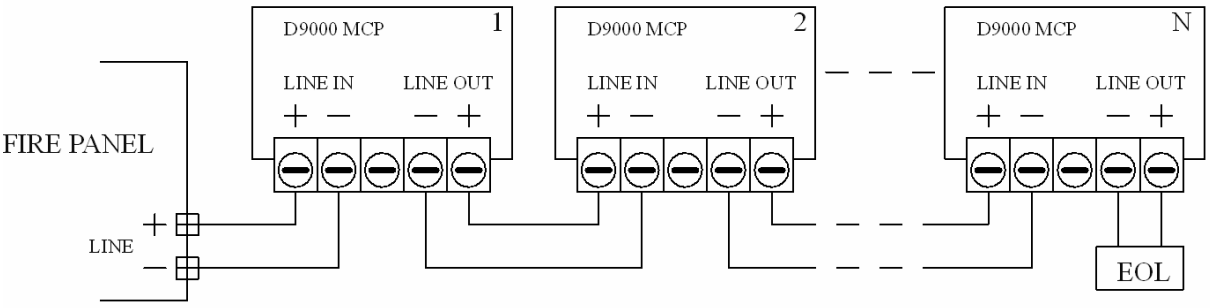

Fig. 2

3. <u>Prova e Manutenção</u>:

<u>Prova</u>

- Aplicar tensão;
- Levante a tampa protetora;
- Pressione a superfície de trabalho no local indicado pelas setas.
- O elemento de operação deve falhar onde aparecerá e a indicação gráfica do elemento de operação para detector operado e acenderá e o LED vermelho na frente.
- Para restaurar, coloque a chave na abertura na parte superior do detector de incêndio e pressione até que o item de trabalho se mova para a posição superior. A hachura deve se esconder e o LED desligar.
- Mantenha a chave do detector para testes periódicos e recuperação após a operação de emergência.

Manutenção

- Inspeção visual quanto a danos mecânicos e poluição: - **Trimestral**
- Verificação de desempenho: - **Anual**

4. Garantia

O fabricante garante a conformidade do dispositivo com as normas EN 54-11: 2006. O período de garantia é de 36 meses a partir da data de compra, desde que:

- as condições de armazenamento e transporte foram respeitadas;
- a instalação é realizada por empresas autorizadas;
- os requisitos de operação indicados nesta instrução foram seguidos.
- os defeitos não são causados por fenômenos naturais e acidentes no soquete do plugue.

Quando houver necessidade de reparo em garantia, entre em contato conosco por telefone ou e-mail para fornecer orientações sobre as obrigações de garantia da empresa. As reparações são realizadas na empresa de serviços da empresa.

Tel./Fax: +359 64 801 597 e-mail: office@dm-teh.com