Tel: *+359* ***64 801 597***
e-mail: *office@dm-teh.com*
office@dmtech-ltd.com
web : *www.dmtech-ltd.com*

DMTech Ltd. Pleven

REPETIDOR

FP 9000R



Instalación, configuración y uso.

Rev 02:17

RS485

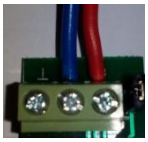

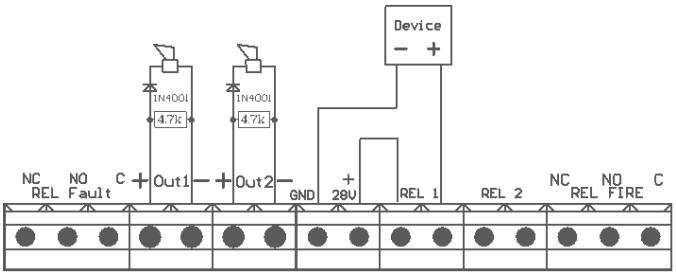

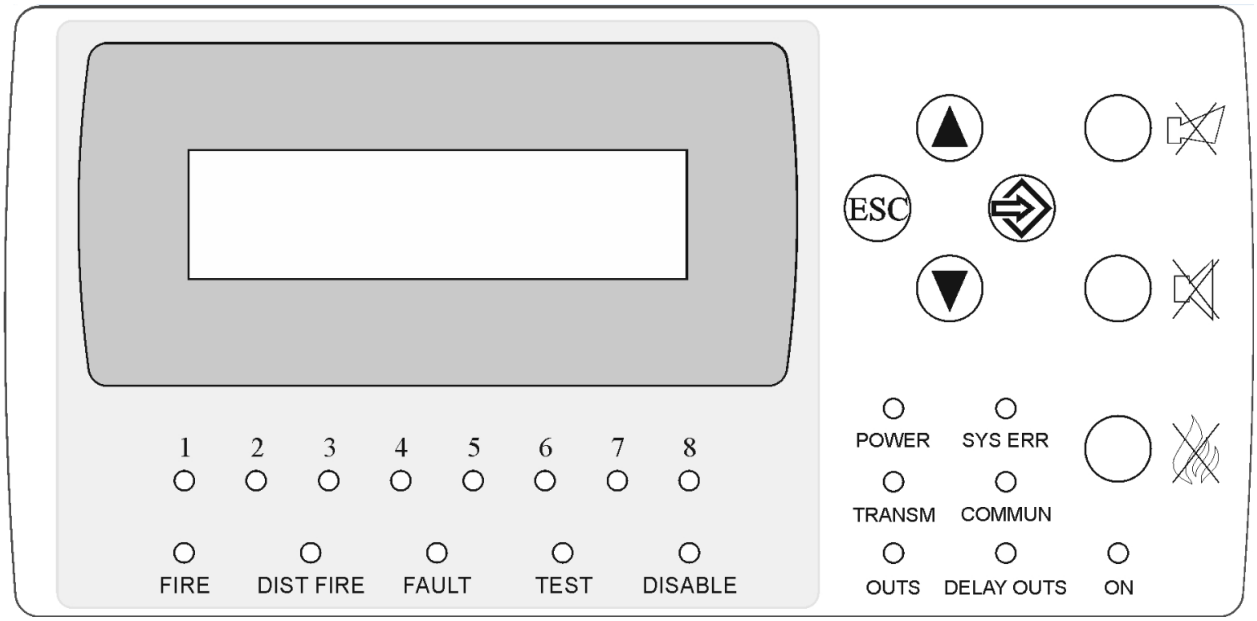

CONTENIDO:

INTRODUCCIÓN
PARÁMETROS TÉCNICOS
CONTROLES E INDICACIÓN
VALORES DE FÁBRICA
INSTALACIÓN Y CONFIGURACIÓN DEL PANEL
NIVELES DE ACCESO
CONDICIONES DEL PANEL
CONDICIONES DE USO, ALMACENAMIENTO Y TRANSPORTE
CONTENIDO DE ENVÍO
GARANTÍA

1. INTRODUCCIÓN

FP9000R es un repetidor para central de alarma de incendio convencional FP9000 2/4 y FP9000L 2/4/6/8. A través de la pantalla y el teclado se pueden programar y ajustar más de 70 parámetros funcionales. Cada panel remoto tiene 7 parámetros programables individuales. Con sus 6 salidas, 4 de ellas programables, dando flexibilidad y adaptación a instalaciones nuevas y existentes. Toda la información sobre las condiciones del panel se muestra en una pantalla LCD de 2x16 e indicadores LED. La memoria volátil y el reloj en tiempo real permiten la grabación y revisión de 1200 eventos de archivo.

Rápida y sencilla instalación, configuración e inicio. Procedimientos sencillos y claros para la operación y mantenimiento del sistema..

2. PARÁMETROS TÉCNICOS

ZONAS		
➢ **Zonas:**		
• Número de paneles conectados en red	**1 / 8**	**Opcional**
• Tipo de línea de unión	**biconductional**	
• Dimensiones máximas del cable	**1200 m / 0.75mm²**	
SALIDAS:		
➢ **Salidas independientes de relé en caso de alarma de incendio:**		
• Cantidad	1	
• Tipo	switching	**NC / NO**
• Características eléctricas	3A/125V AC, 3A/30V DC	
➢ **Salidas controlables en caso de alarma de incendio:**		
• Cantidad	2	**Programable**
• Tipo	potentional relay	
• Características eléctricas	(19-28)VDC/ 0,5A	
➢ **Salidas de relé en caso de alarma de incendio:**		
• Cantidad	2	**Programable**
• Tipo	Libre de potencial	**NO**
• Características eléctricas	3A/125V AC, 3A/30V DC	
➢ **Salidas adicionales de relé (Módulos M9000R 2/4/6/8) en caso de alarma de incendio**		
• Cantidad	2/4/6/8	**Programable**
• Tipo	Libre de potencial	**NO**
• Características eléctricas	3A/125V AC, 3A/30V DC	
➢ **Salidas independiente de relé en caso de fallo**		
• Cantidad	1	
• Tipo	Libre de potencial	**NC / NO**
• Características eléctricas	3A/125V AC, 3A/30V DC	
FUENTE DE ALIMENTACIÓN		

➢ **Alimentación principal**		
• Tensión	**(187-252)V AC**	
• Frecuencia	**50/60 Hz**	
• Potencia máxima de la fuente de alimentación	**65W / AC**	
➢ **Potencia de la batería**		
• Cantidad de baterías	**2**	
• Tipo de batería	**Plomo, gel**	
• Tensión de funcionamiento	**12V DC**	
• Capacidad	**5 Ah**	
• Tensión de carga	**27,6 VDC**	**Compensación de temperatura**
Consumo de las baterías en modo reposo		
• battery power	**< 50 mA to 24 VDC**	
Tiempo de duración de la batería sin la alimentación principal con batería 12V/5Ah		
•	**100h**	
Alimentación de dispositivos		
• Tensión	**(19-28)V DC**	
• Corriente máxima (incluyendo la corriente de salidas controlables)	**2A**	
Fusibles		
• Alimentación principal 230V AC	**4,0 A fusible**	
• Baterías	**6,3 A fusible**	
• Alimentación de dispositivos externos	**1,85 A automático**	
• Salidas controlables	**1,1 A automático**	
Características funcionales		
• Control de las zonas y salidas por fallo (corto circuito e interrupción) y reset automático		
• Control de las zonas por caída de detector de incendio y reset		
• Indicación lumínica y textual de Incendio, Fallo, Prohibición y Modo test		
• Capacidad para retrasar las salidas de incendio controlables y generales durante un período de 10 a 600 segundos después del registro del estado de incendio;		
• Sirena incorporada en caso de incendio - monotono, continuo con posibilidad de exclusión		
• Modo de prueba de cada zona (alarma de incendio)		
• Capacidad para desactivar cada una de las zonas de alarma contra incendios		
• Capacidad para deshabilitar salidas controlables para incendios		
• Interfaz para comunicación con dispositivos externos RS485 y networking (opcional)		
• Posibilidad de comunicación GPRS y control y monitoreo remoto (opcional)		
• Display LCD, 2 × 16 caracteres y teclado, para control e indicación del panel		
• Archivo de eventos independiente de la alimentación, registrado por el panel, que consta de tipo, fecha y hora del evento - hasta 1200 eventos		
• Contador de incendios: hasta 9999 condiciones de incendio registradas		
• Elección del idioma para la visualización de información de texto		
• Conjunto de modos de prueba y opciones para el ajuste de líneas, salidas y panel		
➢ **Medidas**	**310x240x80 mm**	
➢ **Peso sin batería**	**1,3 kg**	
➢ **Grado de protección**	**IP30/ EN 60529**	

Certificaciones del panel:
• EN 54-2:1997
• EN 54-2:1997/A1:2006
• EN 54-2:1997/AC:1999
• EN 54-4:1997
• EN 54-4:1997/A1:2002
• EN 54-4:1997/A2:2006
• EN 54-4:1997AC:1999
• EN 50130-4:2011
• EN 55022:2006/A1:2007
• EN 60950-1:2006/A11:2009

3. CONTROL E INDICACIONES

➢ INDICADORES LED

Indicadores	Función
"POWER"	Luz verde constante.
"FUEGO"	Indicador común - Flaseo o luz continua roja en condiciones de incendio.
"FUEGO REMOTO"	Flaseo o luz continua en caso de fuego en una central remota mientras esté conectada a una red con más paneles.
"FALLO"	Indicador de fallo común. Ante cualquier tipo de fallo empezará a flasear una luz amarilla.
"SYS ERR"	Un fallo del sistema debido a la parada de la CPU. Una luz amarilla constante brillará. Necesita reparación por personal autorizado.
"FALLO ALIMENTACIÓN"	En caso de fallo o perdida de la alimentación AC o alimentación por batería se encenderá una luz amarilla continua.
"TEST"	Cuando una zona esté en modo Test se encenderá una luz amarilla continua.
"DESHABILITAR"	En modo deshabilitar una zona o salida programable se encenderá una luz amarilla continua..
"SALIDAS"	Se ilumina una luz amarilla continua en caso de interrupción o cortocircuito de la línea de alimentación del dispositivo de salida.
"RETARDO SALIDAS"	Luz amarilla continua con retardo preestablecido de las salidas conectadas
"SILENCIAR SIRENAS"	Indicador del botón "SILENCIAR SIRENAS", al suprimir el indicador local, se encenderá una luz roja fija.
"SONIDO SILENCIADO"	Indicador del botón "SOUND SILENCE", al suprimir las salidas de incendio, se encenderá una luz roja fija.
"COMÚN"	Cuando falla el dispositivo de transmisión de datos por RS485, se enciende una luz amarilla constante.
"TRANSM"	En caso de falla del dispositivo, transmitirá una alerta de incendio a un centro remoto.
"**1 2 3 4** 5 6 7 8"	Indicadores individuales de incendio y falla de línea: el incendio se enciende con luz roja, la falla se enciende con luz amarilla. Cuando está deshabilitado y prueba de línea, hay una indicación de la condición respectiva.

➢ BOTONES

Botón	Condición panel	Nivel de acceso	Acción de la autoridad de gestión
"RESET" 	Fuego	Nivel 2	Terminar con el incendio
"SOUND SILENCE" 	Fuego	Nivel 2	Cuando se activan las salidas por fuego - Silenciar las salidas
"BUZZER SILENCE" 	Fuego / fallo	Todos los niveles	Activación/Cancelación de las sirenas
	Seguridad, Fuego, Fallo, Test y componente deshabilitado	Nivel 1 y 2	Entrar en información y configuración
	Información y configuración	Nivel 1 y 2	- Ver el siguiente elemento en la pantalla - Moverse por el menú - Modificación de los parámetros
	Fuego	Nivel 1 y 2	- Mostrar el mensaje previo de fuego en la pantalla
	Información y gestión	Nivel 1 y 2	- Mostrar el dispositivo previo en la pantalla
	Opciones	Nivel 3	- Modificación del parámetro seleccionado
	Fuego	Nivel 1 y 2	- Mostrar el mensaje siguiente de fuego en la pantalla
	Información y gestión	Nivel 1 y 2	- Mostrar el dispositivo siguiente en la pantalla
	Opciones	Nivel 3	- Mover el cursor - Modificación del parámetro seleccionado
	Información y gestión	Nivel 1 y 2	- Salir de la función sin guardar los cambios - Salir del menú actual y cambiar al menú superior

4. PARÁMETROS POR DEFECTO

La central de incendios proporciona a los usuarios los parámetros predeterminados, que se describen en la siguiente tabla. Estos parámetros se guardan y registran en el menú "Par. por defecto".

ENTRADAS		
➢ **Paneles remotos**		
• Cantidad	**1**	
SALIDAS		
➢ **Salidas independientes de relé en caso de alarma de incendio:**		
• Cantidad	1	**EN 54-2, independent**
➢ **Salidas controlables en caso de alarma de incendio:**		
• Cantidad	2	**Sin conectar a zonas**
➢ **Salidas de relé en caso de alarma de incendio:**		
• Cantidad	2	**Sin conectar a zonas**
➢ **Salidas de relé independiente durante un fallo:**		
• Cantidad	1	**EN 54-2, independent**
Características funcionales		
• Retardo de salidas controlables y generales en caso de incendio. (El retardo es válido solo cuando las salidas están conectadas a zonas)	60 segundos	

FUNCTION

Repeater FP9000R:

- receives data for Fire condition from the remote fire control panels:
- receives data for Fault condition from the remote fire control panels:
- displays information for the condition of remote fire control panels;
- executes control commands to lines of remote fire control panels for their forced exit of Fire condition;

Repeater FP9000R could be used:

- when the persons whom are expected to detect and react initially to the fire condition and/or fault condition signals are at a different place from the location of the fire control panel/s;
- when fire control panels located at different sites have to be monitored and controlled from one place;
- when the fire control panel/s are monitored from several locations.

5. INSTALACIÓN Y CONFIGURACIÓN DEL REPETIDOR

5.1 Montaje del panel.

- Desempaquetar el panel
- Monte las clavijas en el lugar designado para fijar el panel
- Fije el panel a las clavijas a través de los tres orificios del chasis. Se recomienda que el panel no se instale cerca de fuentes de calor (radiadores, aires acondicionados, etc.).

- Los cables de conexión se montan utilizando el orificio de la caja.

5.2. Conexión a paneles remotos.

- El repetidor puede conectarse a ocho centrales de incendios.
- La conexión entre los dispositivos por RS485 se realiza mediante una conexión en paralelo a lo largo de una línea de dos hilos, ya que debe observarse que el potencial "A" y "B" no se crucen. La distancia máxima entre los dispositivos de puntos finales es de 1200 metros.

La sección transversal recomendada del cable de conexión no debe ser inferior a: - Hasta 1200 m con cable de conexión 2 x 1,0 mm²

En el caso de distancias largas o entornos con radiación electromagnética se recomienda que el cable sea de doble núcleo o blindado. Si el cable está blindado, el blindaje debe conectarse solo en un extremo al terminal de "tierra" en el respectivo panel de control de incendios o repetidor.

Independientemente de la longitud de la línea, se debe instalar un puente en el primer y último dispositivo para terminar la línea en 120 ohmios. El puente debe quitarse de todos los demás dispositivos. La configuración MASTER del repetidor y de las centrales de incendios conectadas a él no depende de la ubicación física de los dispositivos en la red. El repetidor podría conectarse físicamente en cualquier lugar de la línea. Si es el primer o el último dispositivo (en RS485 solo hay una línea de dos cables conectada), debe terminarse con el puente. La misma regla se aplica también a los paneles de control de incendios.

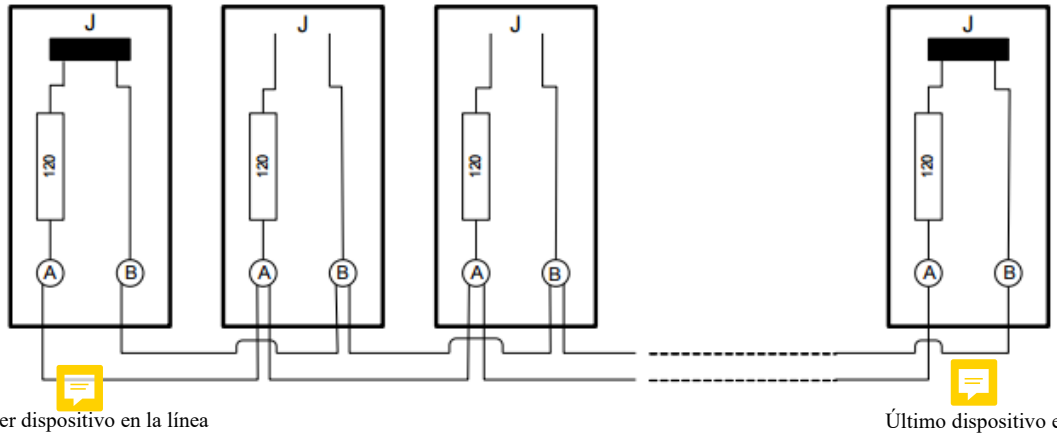

Primer dispositivo en la línea (último para la red)

Último dispositivo en la línea (último para la red)

- Conexión a la central de incendios FP9000L 2/4/6/8 Para operar en red, la central de incendios FP9000L debe completarse con un módulo extendido M9000-485. En el panel de control de incendios se fija::

- dirección de red: corresponde al número de serie del panel de control de incendios
- tasa de intercambio de datos – 9600 Bits/s.

- Conexión al panel de control de incendios FP9000 4/8 Para operar en una red, el panel de control de incendios FP9000 debe completarse con un módulo extendido M9000-485. La dirección de red se configura desde el panel de menú FP9000.

- tasa de intercambio de datos – 9600 Bits/s.

- Comprobación de la resistencia de la línea

Con la alimentación de todos los dispositivos desconectados, la resistencia de línea se mide por medio de un instrumento de medición electrónico:
- Si la resistencia medida está en el rango de 45Ω a 60 Ω - la línea está dentro de los valores de referencia;

- Si la resistencia medida es < 45 Ω - hay más de dos resistencias terminales instaladas en la línea
- Si la resistencia medida es > 60 Ω - ambos extremos de la línea no están terminados por una resistencia de 120 Ω.

- **Salidas**
  A cada línea se pueden unir 4 salidas programables, que se activarán con la condición de Fuego de la línea respectiva. El panel tiene dos salidas de relé de potencial controlables y dos relés libres de potencial. El ajuste de fábrica es sin las salidas conectadas. Dependiendo del proyecto y el tipo de objeto, une las salidas necesarias.
- **Retardo de salidas**
  Para cada línea tiene la capacidad de establecer un retardo para disparar las salidas que están conectadas a ella. Es posible un retraso de 0 a 600 segundos. La elección tiene lugar cada 10 segundos. Si es 0 tenemos actuación directa. La configuración de fábrica para todas las líneas es de 60 segundos. El retardo solo está activo cuando hay salidas programables conectadas. La función permite que cada línea protegida determine el tiempo individual para una verificación física en el área protegida para la alarma de autenticación. El objetivo es que el tiempo sea suficiente para revisar el área y regresar al panel para un posible restablecimiento a la condición de Fuego y en caso de actuación, evitar la inclusión de sirenas y dispositivos ejecutivos.
  Ejemplo:
  Si tiene un objeto de 4 pisos con panel ubicado en el primer piso, se le puede dar por ejemplo los siguientes parámetros de ubicación y tiempo:
  1 y 2 líneas de guardia en el 1er piso - tiempo para ver 80 seg.
  2 y 3 líneas de guardia en el segundo piso - tiempo para ver 120 seg.
  4 y 5 guardias de línea en el 3er piso - tiempo para ver 170 seg.
  Guardia de línea 6 y 7 en el cuarto piso: tiempo para ver 240 segundos

5.3. Instalación de los dispositivos ejecutivos en el panel

Todas las conexiones se realizan mediante terminales, montados en la placa de circuito impreso (Fig.4).

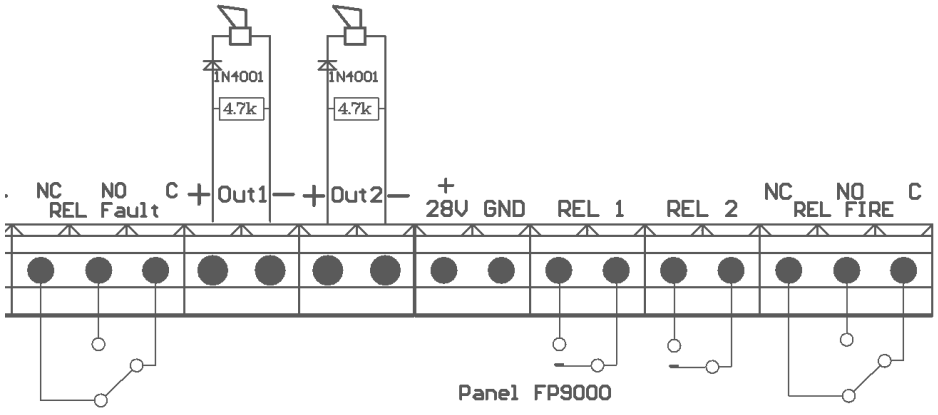

Fig. 4

El consumo total de los dispositivos externos (terminal "+28 VCC") y el consumo de las salidas controlables no debe superar los 2.0 A con la carga máxima.

5.3.1. Instalación de los dispositivos conectados a las salidas controlables del panel.

Terminales "+ Out x", "-Out x": salidas potenciales controlables que responden en caso de incendio. Al final de la línea se monta una resistencia de 4,7k / 0.25W (del diseño del panel). Se recomienda que en serie con la fuente de alimentación del dispositivo correspondiente se coloque un diodo (Fig.5). Recomendamos el diodo 1N4001 o equivalente. El panel monitorea constantemente los dispositivos de la línea de energía para detectar fallas (interrupciones o cortocircuitos).

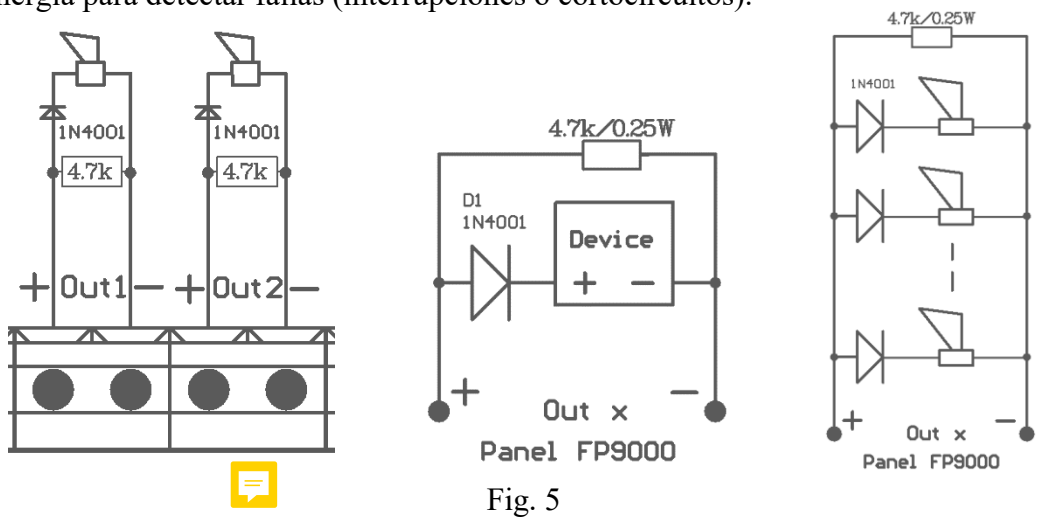

Fig. 5

Si no se utilizan las salidas controlables, directamente a los terminales "+ Outx", "-Outx" se conecta una resistencia de 4,7k / 0,25W, de lo contrario las salidas estarán en condición de Falla.

5.3.2. Instalación de los dispositivos conectadoss a SALIDAS DE RELÉ.

- Terminal "+ 28VDC" - cable positivo de la tensión continua estabilizada para dispositivos externos (dispositivos de señalización de luz y sonido, dispositivos ejecutivos, etc.);
- Terminal "GND" - (cable negativo para alimentar los dispositivos externos);
- Terminal de las correspondientes salidas de relé.

➢ Salidas de relé con contactos conmutados para fallo (**REL Fault**) e incendio (**REL Fire**).
- Cuando se encuentra en condición de Falla del panel, la salida - REL Fault, se activa inmediatamente, independientemente del tipo de falla. Es posible que la salida no se desactive ni se retrase.
- Al entrar en la condición de fuego del panel, no importa qué línea, salida - REL FIRE se activará inmediatamente. Es posible que la salida no se desactive ni se retrase.

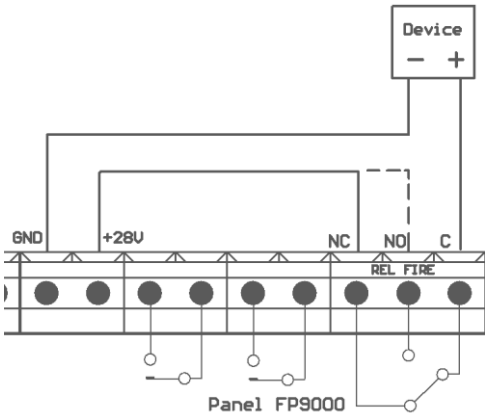

Fig. 6

Fig. 6

- **REL Fault** - terminales "REL Fault / C", "REL Fault / NO" y "REL Fault / NC" - contactos de relé libres de potencial del relé.

- **REL FIRE** - terminales "REL FIRE / C", "REL FIRE / NO" y "REL FIRE / NC" - contactos de relé libres de potencial del relé.

➢ Salidas de relé programables en Fuego**(REL 1)** y **(REL 2)**.

Los terminales de las salidas de relé son contactos de relé libres de potencial. En modo de espera no hay conexión entre terminales, pero cuando se une la salida a la línea y la condición de Fuego, se realiza una conexión mediante los contactos de relé, que se muestran en los terminales

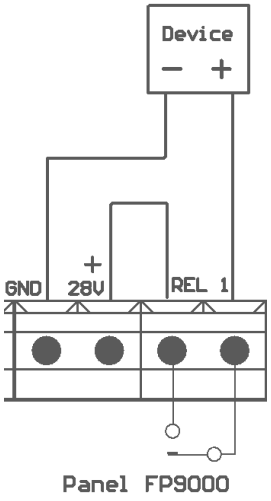

Fig. 7

➢ Esquema de la función "Y" de las líneas de alarma con el uso de salidas de relé (REL 1) y (REL 2).

Si el panel se utiliza para controlar el apagado u otros dispositivos automáticos que requieran alta seguridad en caso de alarma de incendio, se recomienda realizar la función de 2 líneas de alarma de incendio "Y" (solo dos líneas en la salida de activación de incendio). Utiliza el siguiente esquema:

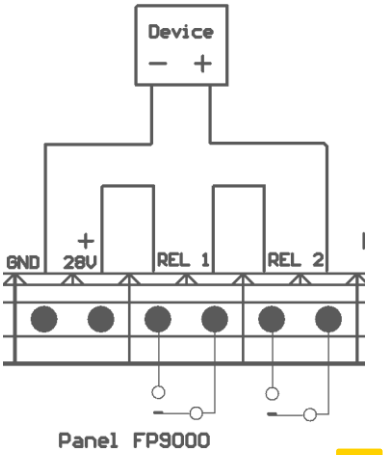

Fig. 8

Una condición necesaria es que ambas salidas deben conectarse por separado, solo las dos líneas. (En caso de Fuego en una línea se activará REL 1 y Fuego en la otra línea - REL 2). La unión de las salidas se realiza mediante el menú de configuración de Líneas.

Si no se utilizan salidas de relé, sus terminales permanecen libres (no hay nada conectado a ellos).

➢ **Salidas de programación y configuración de parámetros para dispositivos ejecutivos.**

Salidas de relé: REL Fault y REL FIRE son automáticas y no están sujetas a programación, prohibición y retardo.

Salidas de relé programables Fuego (REL 1) y (REL 2), programadas desde el menú "Configuración de líneas" (ver arriba "Programación y configuración de las líneas de alarma de incendio"). Pueden unirse a cualquier línea, así como establecer un retraso para la activación individual de cada línea. Las salidas (REL 1) y (REL 2) no se pueden prohibir.

Las salidas programables controlables Fuego (Salida 1) y (Salida 2) se programan desde el menú de configuración de Línea (ver arriba "Programación y configuración de las líneas de alarma de incendio"). Pueden unirse a cada línea y se puede establecer un retraso para cada línea individual. Las salidas (Out 1) y (Out 2) pueden estar prohibidas. Cuando está prohibido, la línea de suministro por daños no se monitorea y la salida no se activa.

5.4. Conexión de la fuente de alimentación

Al terminal con fusible se debe conectar el cable de alimentación en la siguiente posición.

- P - cable de alimentación "Fase";
- N - cable de alimentación "Ninguno";
- "Tierra" - cable de tierra de seguridad.

El cable debe tener doble aislamiento y una sección no inferior a 0,5 mm2 para los cables de alimentación y 1,5 mm2 para el cable de tierra de seguridad.
El otro extremo del cable de alimentación se conecta a la red eléctrica mediante una caja de conexiones.
La fuente de alimentación de red del panel debe estar en un circuito separado.

6. PONER EL PANEL EN CONDICIONES DE FUNCIONAMIENTO

- Compruebe la correcta conexión de los dispositivos periféricos.
- Coloque el fusible en el terminal.
- Una los cables de alimentación a las baterías, donde las baterías están conectadas en serie. Al terminal positivo de la batería, une el cable rojo y el negativo al cable azul. El voltaje total de ambas baterías debe ser superior a 17,6 V, de lo contrario el panel no las reconoce. Sensor térmico en el lugar del panel en la batería. Con él se monitoriza la temperatura y controla el modo de carga de la batería.
- Si todo se hace correctamente y los parámetros de las líneas están dentro de la configuración de fábrica, el panel ingresa al Modo de trabajo.
- Ponga los cables para hacer una red de paneles y repetidores
- Coloque puentes que desvíen el primer y último panel de la red. Se eliminan los puentes en los otros paneles.
- Menús repetidor de parámetros programados de todos los paneles remotos.
  - Encendido / apagado
  - Número de interfaz. El número de la interfaz del panel FP9000L coincide con el número de serie. Los paneles FP9000 numeran el menú programado de la central de incendios.
- Fijar la adhesión de salidas y los respectivos retrasos, si son necesarios.

- Si es necesario, programar y ajustar otros parámetros del panel y las líneas de los respectivos menús. Si es necesario, ajusta el reloj en tiempo real del panel.
- Restablecer eventos de archivo.

7. LEVELS OF ACCESS

En el repetidor FP9000R existen 4 NIVELES de acceso a las distintas indicaciones y funciones de control.

➢ **Nivel de acceso 1**

Este nivel de acceso es para todas las personas, de las cuales se puede esperar que se identifiquen y reaccionen a la alarma de incendio o fallo. Son visibles todos los indicadores luminosos.
Están disponibles las siguientes características:

- supresión de sirena integrada;
- mostrar mensajes suprimidos para componentes de Incendio, Fallo y Deshabilitado;
- mostrar el estado de las líneas;

➢ **Nivel de acceso 2**

Este es un nivel de acceso a las personas, que son responsables de la seguridad y están capacitadas y autorizadas para operar el panel en las condiciones:

- Seguridad
- Fuego;
- Fallo;
- Componentes deshabilitados
- Test.

En el nivel de acceso 2 están disponibles las siguientes características:

- Salir de la condición de Fuego;
- supresión de las salidas, activada en caso de incendio;
- activación involuntaria de las salidas controlables;
- supresión de la sirena incorporada.

El cambio del Nivel 2 al Nivel 1 y viceversa ocurre después de una combinación de botones y la información relevante en la pantalla.

La selección ocurre desde el segundo menú del menú principal - "Nivel de acceso".

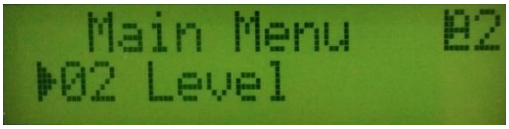

Después de entrar en el menú, con el botón «Enter» y los botones correspondientes arriba y abajo, elija el nivel. Confirme de nuevo con «Enter».
El nivel seleccionado, en el modo Security / Duty, se muestra en la esquina superior derecha de la pantalla.



➢ **Nivel de acceso 3**

En el Nivel 3 se llega ingresando una contraseña y abriendo la cubierta frontal del panel.
Están disponibles las siguientes funciones del panel:

- todas las posibilidades de los niveles 1 y 2
- Reemplazo de un fusible quemado

➢ **Nivel de acceso 4**

Este es el nivel de acceso de las personas capacitadas y autorizadas por el fabricante para reparar el panel y modificar el software.

Se requieren medios especiales para ingresar a este nivel.

8. CONDICIONES DEL PANEL

El panel FP9000R opera en cuatro condiciones: componente de servicio, incendio, falla y deshabilitado.

8.1. CONDICIÓN DE SERVICIO

En condición de Seguridad, el panel está listo para indicación y tratamiento de condiciones de Incendio y Falla en caso de eventos relevantes.

- ➢ **Indicación LED** - enciende el indicador: "POWER" y "DEL OUTS" en el retardo preestablecido de la salida conectada.
- ➢ **Indicación de zumbador** - apagado.
- ➢ **Indicación de mensaje de texto**: se muestra con la etiqueta "Seguridad" e información sobre la hora actual.
- ➢ **Botones activos** - botón  Cuando lo presiona, el panel ingresa a la condición de Información y control

8.2. CONDICIÓN DE FUEGO

- ➢ El panel puede estar en condición de Fuego en una o varias líneas.
  - Indicación LED - Indicadores luminosos:
  - "FUEGO"
  - "1 2 3 4 5 6 7 8" Indicador (es) local (es) de Fuego en una línea.
- ➢ Indicación de zumbador: el zumbador está encendido constantemente.
- ➢ Mensajes de texto: la información de texto sobre las líneas en fuego se muestra en la pantalla
- ➢ **Botones activos**
  - botón "SILENCIO ZUMBADOR". Presionarlo conduce a:
    - Desactivación de la sirena incorporada, si ha saltado por Fuego o Fallo;
    - Activación de la sirena incorporada, si el panel está en condición de Fuego o Fallo y está desactivado presionando previamente el mismo botón.
  - botón "SONIDO SILENCIO". Presiónelo para:
    - Cuando se suprimen las salidas por Fuego - activación forzada de las salidas;
    - Cuando se activan las salidas para incendio - supresión de estas salidas.
  - botón "RESET". Presiónelo para:
    - el panel sale de la condición de incendio y restablecer las líneas (apagado durante 3 segundos).
  - Botones  y  Pulsarlos conduce a:
    - Visualización de líneas de visualización de mensajes suprimidos en Fuego..
  - Botón . Presiónelo para:
    - Entrar en condición de Información y Gestión.

8.3. CONDICIÓN DE FALLO

El panel entra en condición de falla al registrar cualquiera de los siguientes eventos:

- Fallo fatal del sistema
- Baja potencia - batería diluida durante la caída de la red;
- Fallo en una línea: detector de alarma de incendio eliminado, cortocircuito o rotura;
- Fallo en una salida controlable - cortocircuito o rotura;
- Daños a la red;
- Fallo en las baterías de respaldo;
- Cortocircuito o desviación al cable de tierra;
- Fallo en las líneas eléctricas;
- Fallo en la fuente de alimentación para dispositivos externos;
- Fallo en la red o dispositivo de transmisión.

Cuando el procesador falla, el sistema no podrá continuar.

La salida para este tipo de fallo solo se puede lograr quitando la alimentación y volviendo a ponerla.

Todos los daños, excepto el tipo del sistema, provocan el apagado de algunos periféricos.

La salida de esta condición ocurre automáticamente a los 100 segundos después de la eliminación del fallo.

Con fallo de "Baja potencia", la sirena incorporada se activa con señal discontinua.

- **Indicación LED** - enciende el indicador: "FALLO" y dependiendo del fallo
  - En caso de error del sistema - el indicador "SYS FAULT" se enciende con luz amarilla continua;
  - En caso de falla en la línea de alarma de incendio - el indicador de falla individual parpadea con luz amarilla respectivamente cuando:
    - cortocircuito - con una frecuencia de 1 Hz (parpadeo lento)
    - interrupción: una frecuencia de 4 Hz (parpadeo rápido)
    - Detector de alarma de incendio eliminado: una frecuencia de 4 Hz, cada segundo (parpadeo rápido entrecortado)

  - En caso de fallo en una salida controlable - el indicador "OUTS" se enciende con luz amarilla intermitente;
  - En caso de fallo en el suministro de red - el indicador "FALLO DE ALIMENTACIÓN" se enciende con luz amarilla continua;
  - Fallo en la red local o en el dispositivo de transmisión - el indicador "COMUN" se enciende con una luz amarilla fija.
  - Si la señal acústica se suprime con el botón "SILENCIO ZUMBADOR", el indicador LED se enciende con una luz roja constante.

- Indicación de zumbador: el zumbador integrado se activa con una señal discontinua.
- Indicación de mensajes de texto: los mensajes de texto para la condición de falla se muestran por prioridad en la pantalla principal.

Si tenemos más de un fallo, mediante botón  y botones de control entramos al menú "FALLO" En este menú puede ver todos los daños registrados.

- **Botones activos**
  - botón "SILENCIO ZUMBADOR". Presionarlo lleva a:
    - deshabilitar la sirena incorporada, si se activa por incendio o falla;
    - activación de la sirena incorporada, si el panel está en condición de Fuego o Falla y el anunciador está deshabilitado al presionar previamente el mismo botón.
  - botón  Cuando lo presiona, el panel ingresa a la condición de Información y Control.

8.4. CONDICIÓN DEL COMPONENTE DESHABILITADO

Después de seleccionar la línea relevante y / o la salida controlable con los botones, cambie las condiciones "on" y "off", respectivamente, para activar y desactivar la función desactivada.

La salida controlable deshabilitada se apaga (el dispositivo ejecutivo no se puede activar) y no se monitorea para detectar fallos.

➢ **Indicadores LED**
- "DESHABILITADO" se ilumina con una luz amarilla constante
- "SALIDAS" parpadea cuando una salida controlable está desactivada.

➢ Indicación de pitido: no se ve afectado por la condición del componente desactivado.
➢ Indicación de mensajes de texto: la información sobre las líneas y las salidas controlables en Desactivado se muestra en la pantalla

➢ **Botones activos**

- Botón Presiónelo para:
- Ingresar en la condición de Información y Gestión.

8.5.1. LED de prueba

Prueba de la indicación LED del panel realizada por el menú «Indicación de prueba».

Con el botón  se activa la iluminación de todos los LED. La excepción es el indicador de fallo del sistema que no debería estar encendido. Con el botón  comenzará el test. Si no se presiona el botón  el panel ingresa automáticamente a la condición de servicio después de 30 segundos.

8.6. CONDICIÓN DE INFORMACIÓN Y CONTROL

El panel tiene una pantalla y un teclado para verificar los parámetros, configuraciones, monitoreo y condiciones que han cambiado, mostrar arcos de eventos, etc. Desde los menús se pueden seleccionar más de 100 pantallas activas para la configuración y administración del panel.

Mediante menús puede realizar las siguientes acciones:

Menú principal: /nivel de acceso 1 o 2/
- Ver todas las zonas en Fuego;
- Ver todas los fallos;
- Cambiar el nivel de acceso de 1 a 2 y viceversa;
- Revisión y lanzamiento (en el nivel de acceso 2) de la condición Desactivar;
- Revisión y lanzamiento (en el nivel de acceso 2) del Test en condición de línea;
- Revisión de la corriente actual en las líneas de alarma de incendio.

Características del sistema: / Nivel de acceso 2/
- Indicación de prueba;
- Configure el reloj en tiempo real, año, mes, día, hora, minuto, segundo, corrección;
- Comprobar el contador de incendios;
- Ver el archivo de eventos; / hasta 1200 eventos /

Ajustes: / Nivel de acceso 2 + contraseña /
- Configure los parámetros del panel: idioma, dirección de red y función de encendido / apagado para verificar si hay fallos en el cable de tierra;
- Configuración de paneles de fuego remoto.
- Menú de configuración de fábrica de entrada;

- Cambiar la contraseña para acceder al menú de configuración;
- Eliminar historial.

! When working with menus to have the following characteristics.

- When working with menus, use the four active buttons for information and management. (see Controlsfor management and indication).
- If you enter into the menu,s structure and has no activity for more than 30 seconds, it automatically returns to Duty mode.
- If you can not enter into a menu, check whether the access level is set properly.
- Please note that Setting Mode stops processing the Fire alarm lines.
- After exiting from the Setup menu the panel goes through reset and record the new set parameters.

9. CONDICIONES DE USO, ALMACENAMIENTO Y TRANSPORTE

➢ Operación y almacenamiento
El panel se utiliza y almacena en locales cerrados bajo las siguientes condiciones:

➢ **Temperatura**

- Almacenamiento	de	5°C a 35°C
- Transporte	de	-10°C a 50°C
- Funcionamiento	de	-5°C a 40°C

➢ **Humedad relativa**

- Almacenamiento	Hasta 80%
- Funcionamiento	Hasta 93%

➢ **Transporte**
El panel se transporta en vehículos cubiertos, en embalaje de fábrica y en las condiciones atmosféricas mencionadas.

10. MATERIAL DE LA CENTRAL

• Repetidor FP 9000R	**1 uds.**
• Fusible 6,3A;	**1 uds.**
• Fusible 4,0A;	**1 uds.**
• Puente de conexión para baterías	**1 uds.**
• Embalaje	**1 uds.**

11. GARANTÍA

El fabricante garantiza la conformidad del producto con EN 54-2: 1997, A1: 2006, EN54-4: 1997, A1: 2002, A2: 2006. El período de garantía es de 24 meses a partir de la fecha de venta, siempre que:
- se cumplieron las condiciones de almacenamiento y transporte;
- la puesta en marcha ha sido realizada por personas autorizadas;
- Se cumplieron los requisitos de operación condicionados en esta instrucción;
- Los defectos no son causados por fenómenos naturales y accidentes del enchufe.

¡DMTeh le desea un buen trabajo!

Para cualquier consulta puede ponerse en contacto con el personal técnico de la empresa DMTeh, por correo electrónico.

e-mail :*office@dm-teh.com*