EN
TR

Gas Detector Alarm

Quick Start Guide

V1.0.0

Package Contents

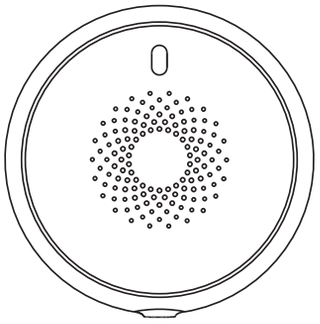

Gas Detector Alarm
×1

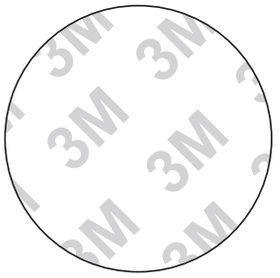

3M Sticker
×1

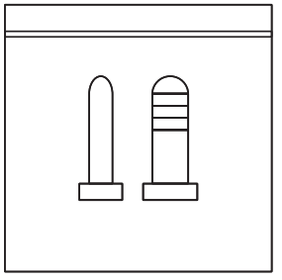

Screw and Anchor
Pack ×1

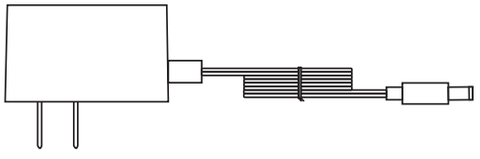

Power Adapter
×1



Quick Start Guide
×1

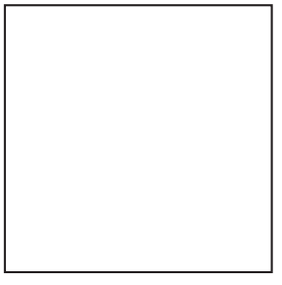

Warrangty Card
×1

Overview

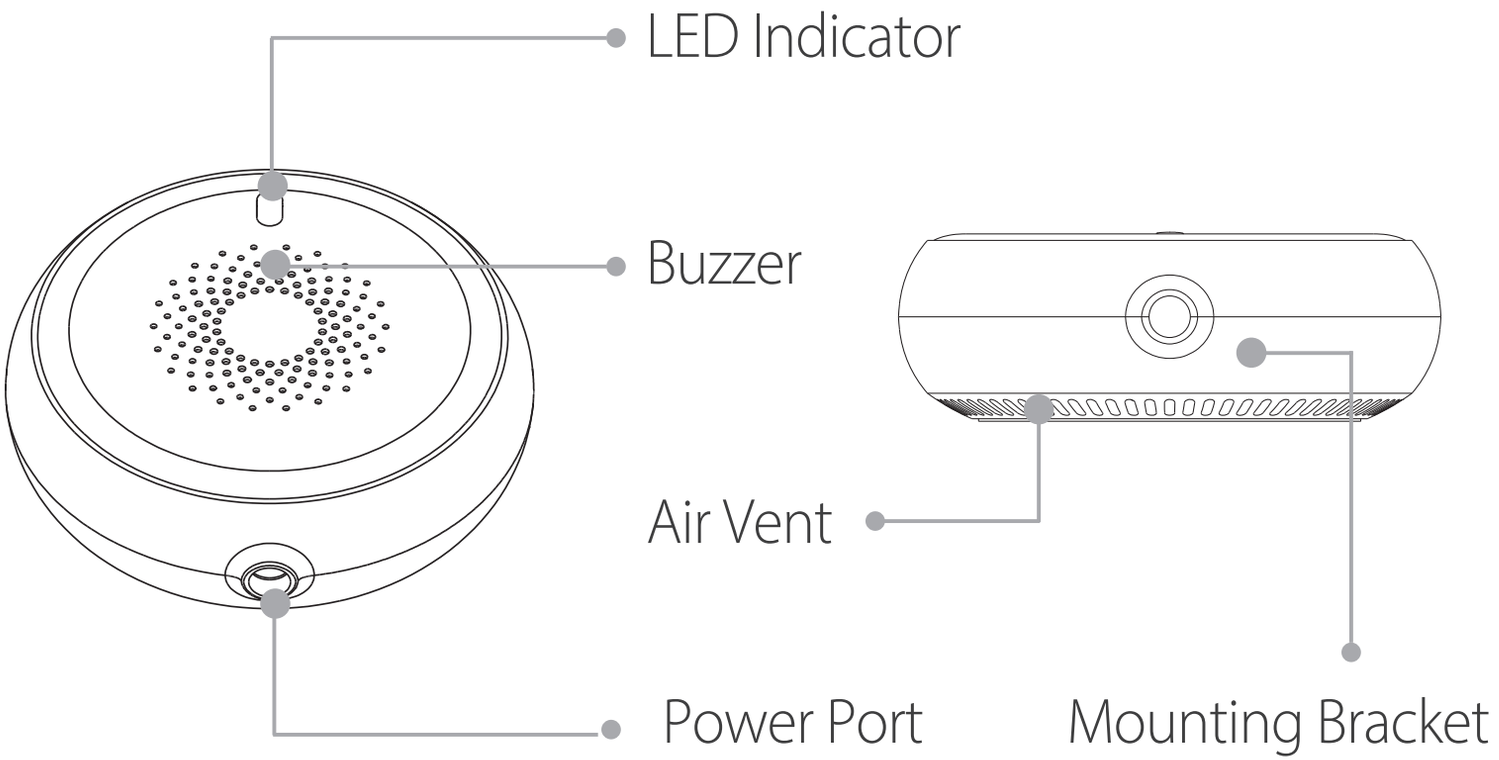

LED Indicator and Buzzer

LED Indicator	Audible Alarm	Device Status
Flashing red	Quick beeps	Alarm
	8 beeps	Test
Flashing yellow	None	Preheating
	1 beep for 6 to 10 s	Malfunction
Solid green	None	Normal
Flashing green	None	Pairing mode

Set Up the Device

❶ Get Imou Life App

Scan the QR code below or search for "Imou Life" in the app store to download and install the app.

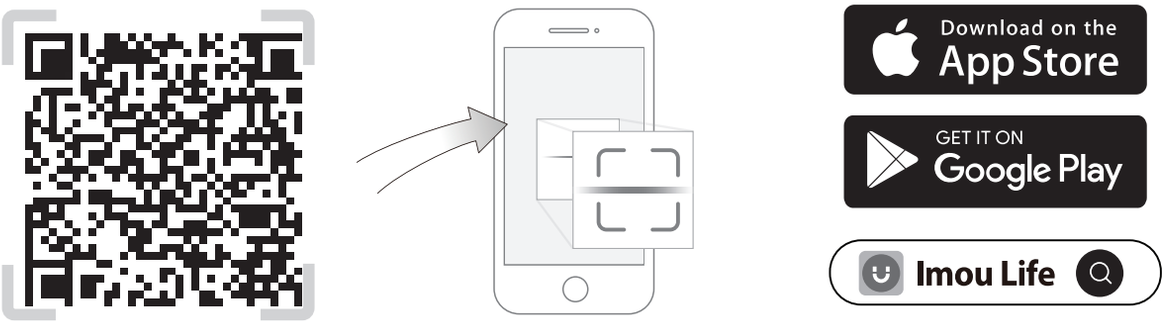

ⓘ If you already use the app, make sure that you are using the latest version.

❷

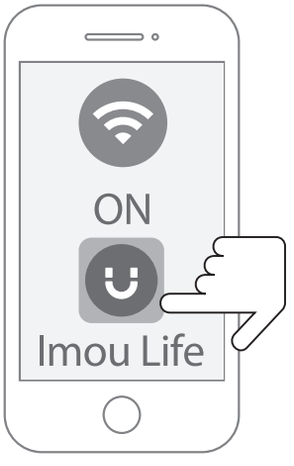

❸

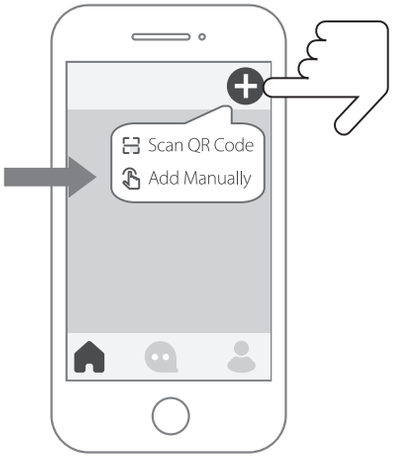

Pairing Setup

1. Place the device close to the gateway. Make sure the gateway is powered on. Press the button on the front of the gateway and wait until the indicator slowly flashes blue.
2. Connect the device to the power supply. The device starts preheating and the LED flashes yellow for 1 to 3 mins.
3. Press and hold the LED for 5 s until the LED flashes green to enter the pairing mode.

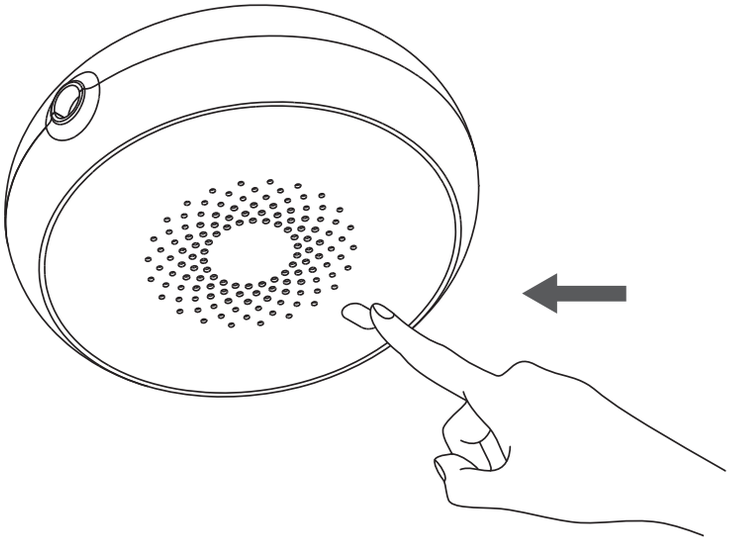

Use the Imou Life app to scan the QR code on the manual and follow the instructions on the app.

Installation Position

Before the installation, please set up your device and test its signal.

Ceiling Mount

Install the device close to the potential leak source. The optimal installing area is in the annual zone about 1.5 m to 3 m above the gas source.

Wall Mount

The optimal installing height is about 0.2 m to 0.6 m below the ceiling and 1.5 m away from the gas source.

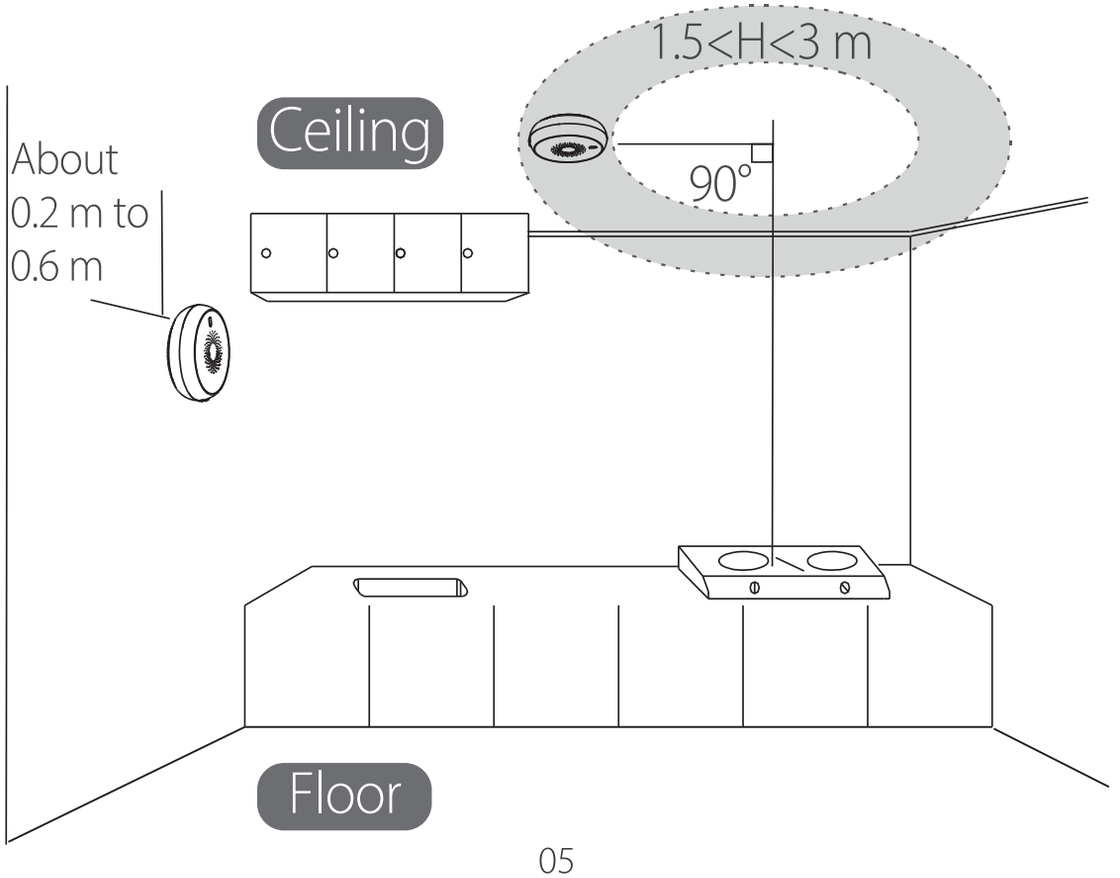

Installation Method

Make sure that the device can be connected to a power socket.

Method 1 Using Screws (Recommended)

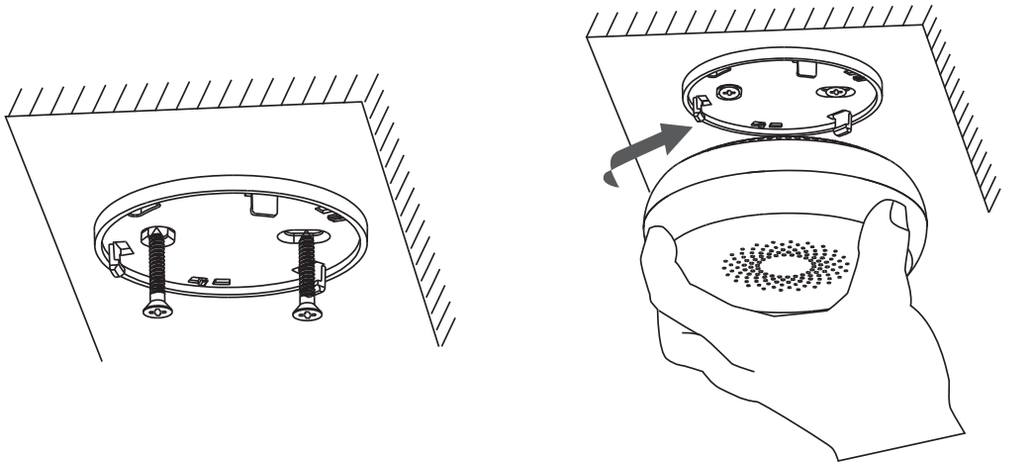

Step 1 Use the mounting bracket to mark the screw holes.
Step 2 Drill holes with an appropriately-sized drill and insert the anchors to fix the mounting bracket.
Step 3 Attach the device to the mounting bracket and turn clockwise to lock it.

- Make sure that the device will not be affected by heat, steam, or smoke residual generated by gas appliances (for example, above a gas stove).
- Make sure that the device is not installed near a large airflow, such as air vents, ventilators, windows, and doors.

Method 2 Using a 3M Sticker

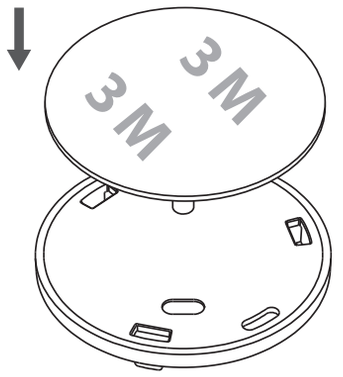

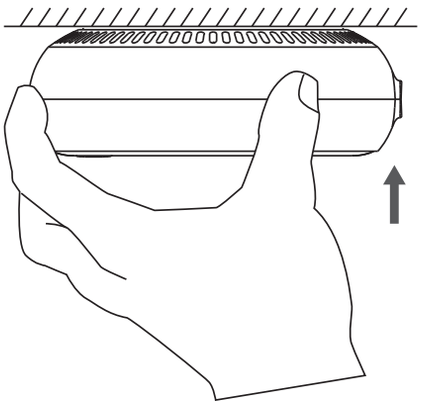

Step 1 Peel off the 3M sticker and stick it to the rear of the mounting bracket.

Step 2 Fix the device to the mounting bracket and turn clockwise to lock it.

- If you choose to use a 3M sticker, affix the device to a smooth, flat, dry, and clean surface.
- Regularly check whether the device is attached to the surface securely to keep it from falling down.

Additional Information

Routine Maintenance and Protection

To keep the device in good status, please follow these steps:

1. Correctly install and maintain the device.
2. Check the device's alarm sound and LED indicator are working properly by testing the device every month.
3. The device should be cleaned once every three months. Use a slightly damp towel to clean the cover and a soft brush to remove dust and dirt from the air vents.
4. Do not use a wet towel or chemical solvents, such as alcohol or acetone to clean the device.
5. Calibrate the device annually.
6. Regularly check whether the device is attached to the surface securely to keep it from falling down.

ⓘ Only qualified institutions with standard gas and calibration tools are authorized to calibrate the product.

How to Handle a Gas Leak

1. Shut off the gas valve immediately.
2. Open all the doors and windows for ventilation.
3. Stop using any electrical device.
4. Extinguish all sources of fire such as cigarette lighters, matches, and gas burners, and do not use items that may generate fire or any kind of electrical spark, such as electronic ignition devices for water heaters or gas burners.
4. Do not turn any home appliances on or off.
5. Check the causes of the gas leakage and notify fire departments and professional personnel of handling the problem.

- What should I do if the device always in preheating status when powered on (yellow indicator is flashing).
  1. Power on the device for 24 hours.
  2. Turn off the source of gas, and turn on the device to preheat.
- What should I do when the LED indicator flashes yellow and beeps for several times.
  Please contact the vendors or manufacturers for repairment.

Cautions and Warnings

1. The product can only be used for pipeline Methane (Natural gas) and cannot be used for bottled liquefied gas (LPG).
2. Do not change the internal structure of the device.
3. Do not directly use high-concentration combustible gas. The sensitivity of detection will be reduced.
4. To avoid false alarms and maintain the device's lifespan, please do not use hair spray, pesticides, paint, adhesives, or thinners near the device.
5. Typically, the device's built-in sensor can be used for five years. You can maintain the sensor only or buy a new device after having using the device for five years.
6. Do not disassemble the product yourself. After-sales service engineers of the vendor can provide on-site guidance.
7. If you choose to use a 3M sticker to affix the device to a painted surface, peeling of the paint may cause the device to fall down. If this occurs, you are liable for any problems incurred therefrom.

Specifications

- Wireless technology: Zigbee
- Wireless frequency band: 2.4 GHz
- Working voltage: 220 VAC
- Standby current: ≤ 200 mA
- Operating temperature: -14°F to +131°F (-10°C to +55°C)
- Operating humidity : ≤ 95% RH
- Detected gas: Methane (natural gas)
- Alarm LEL: 8% LEL Methane (natural gas)
- Concentration error: ± 3% LEL
- Alarm method: Buzzer, LED indicator and App alert
- Alarm loudness: ≥ 70 dB (calculated 1 m in front of the device)
- Installation methods: Wall mount and ceiling mount

TR

Gaz Dedektör Alarmı

Hızlı Başlangıç Kılavuzu

V1.0.0

Paket içeriği

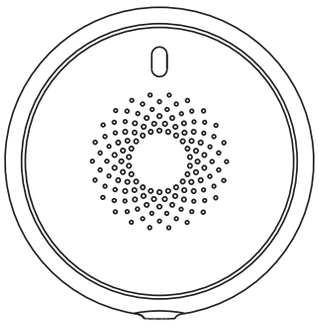

Gaz Dedektör Alarmı ×1

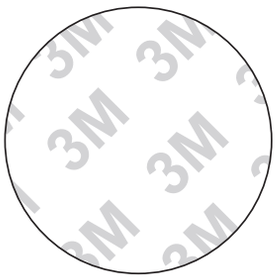

3M Etiket ×1

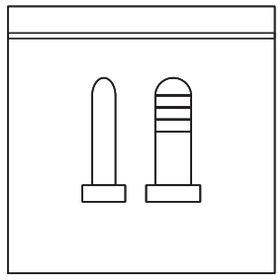

Vida ve Dübel Paketi × 1

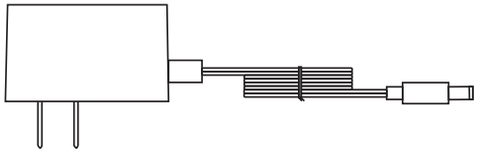

Güç Adaptörü × 1



Hızlı Başlangıç Kılavuzu × 1

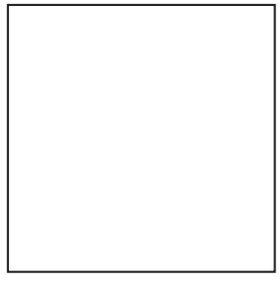

Genel Bakış

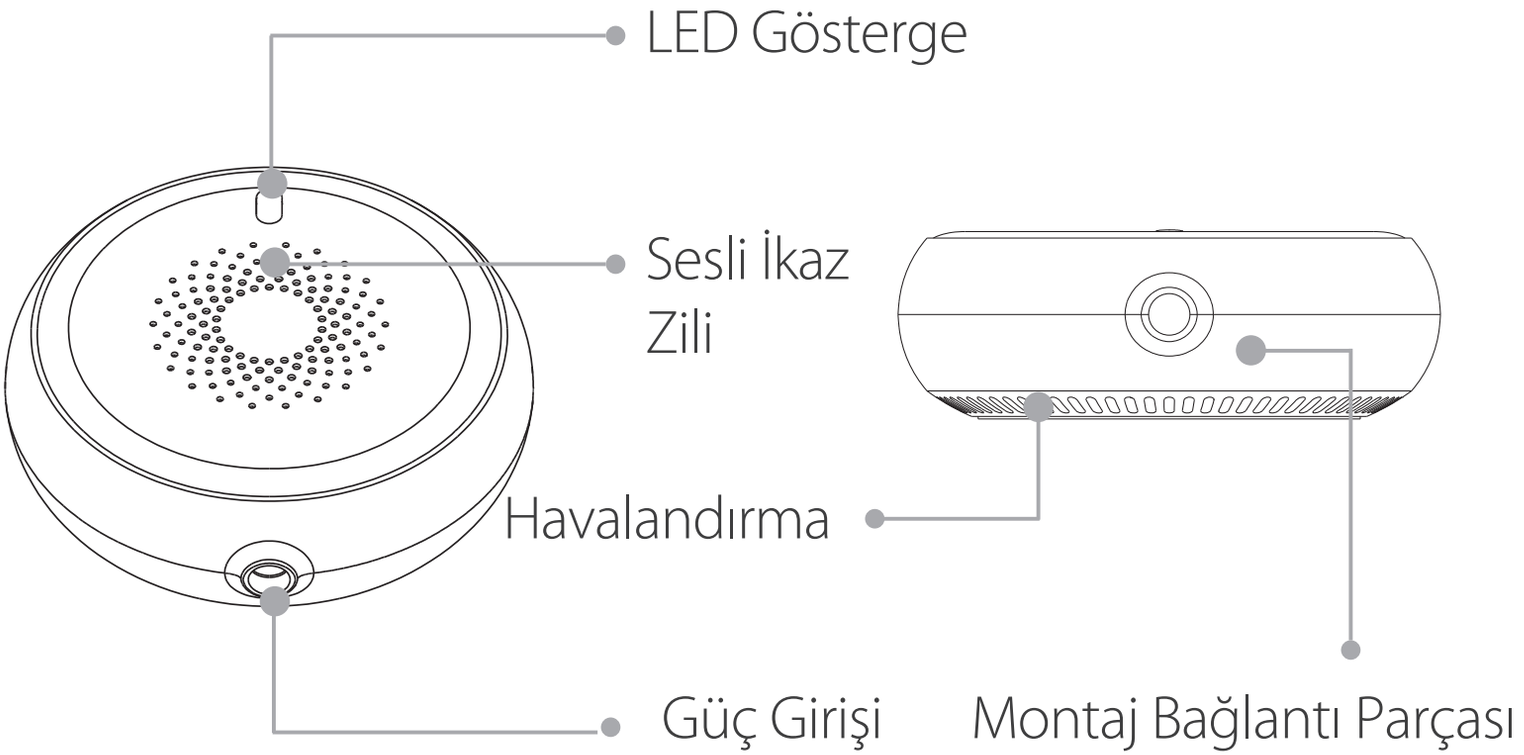

LED Göstergesi ve Sesli İkaz Zili

LED Gösterge	Sesli Alarm	Cihaz durumu
Kırmızı yanıp sönme	Hızlı bip sesleri	Alarm
	8 bip	Test
Yanıp sönen sarı	Yok	Ön ısıtma
	6 ila 10 sn boyunca1 bip	Arıza
Sabit yeşil	Yok	Normal
Yeşil yanıp sönme	Yok	Eşleştirme modu

Cihaz Kurulumu

❶ Imou Life Uygulamasını Edinin

Uygulamayı indirip yüklemek için aşağıdaki QR kodunu tarayın veya uygulama mağazasında "Imou Life" ifadesini arayın.

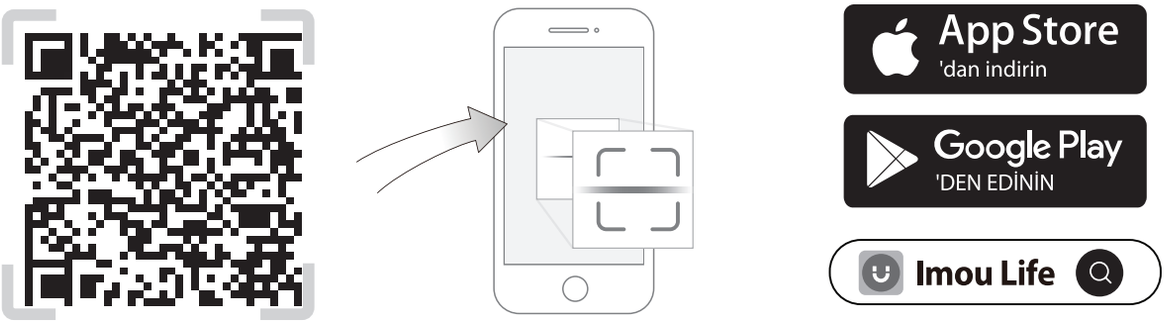

ⓘ Uygulamayı hâlihazırda kullanıyorsanız en son sürümü kullandığınızdan emin olun.

❷



❸

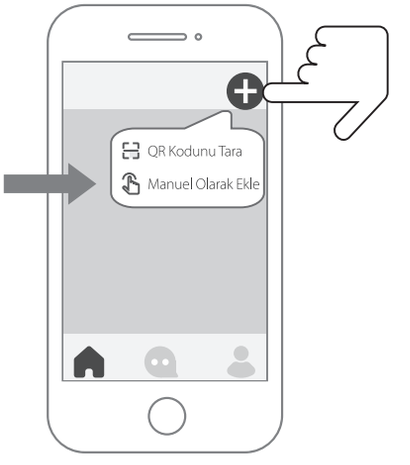

Eşleştirme Kurulumu

1. Cihazı ağ geçidinin yakınına yerleştirin. Ağ geçidinin açık olduğundan emin olun. Ağ geçidinin önündeki düğmeye basın ve gösterge yavaşça mavi renkte yanıp sönene kadar bekleyin.
2. Cihazı güç kaynağına bağlayın. Cihaz ön ısıtması başlar ve LED 1 ila 3 dakika sarı renkte yanıp söner.
3. Eşleştirme moduna girmek için LED yeşil renkte yanıp sönene kadar LED'e 5 sn basılı tutun.

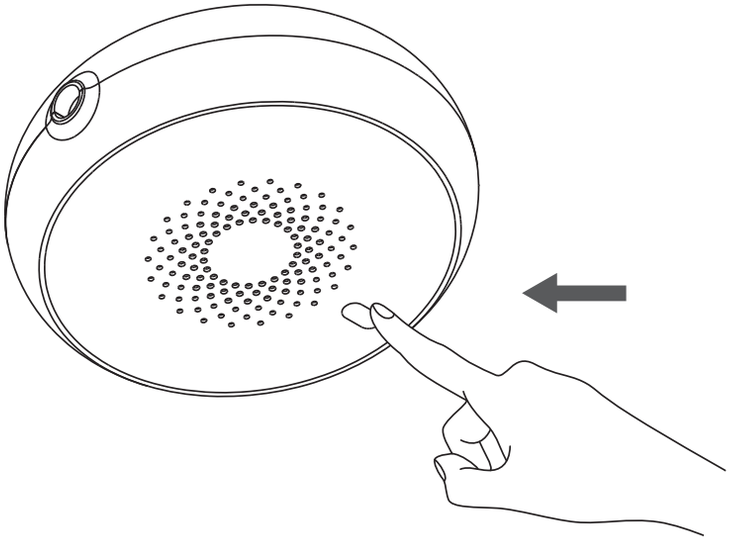

Kılavuzdaki QR kodunu taramak için Imou Life uygulamasını kullanın ve uygulamadaki talimatları izleyin.

Kurulum Konumu

Kurulumdan önce lütfen cihazınızın ayarlarını yapın ve sinyalini test edin.

Tavana Montaj

Cihazı potansiyel sızıntı kaynağının yakınına kurun. Optimum montaj alanı, gaz kaynağının yaklaşık 1,5 m ila 3 m yukarısındaki yıllık bölgedir.

Duvara Montaj

Optimum montaj yüksekliği tavandan yaklaşık 0,2 m ila 0,6 m aşağıda ve gaz kaynağından 1,5 m uzaklıktadır.

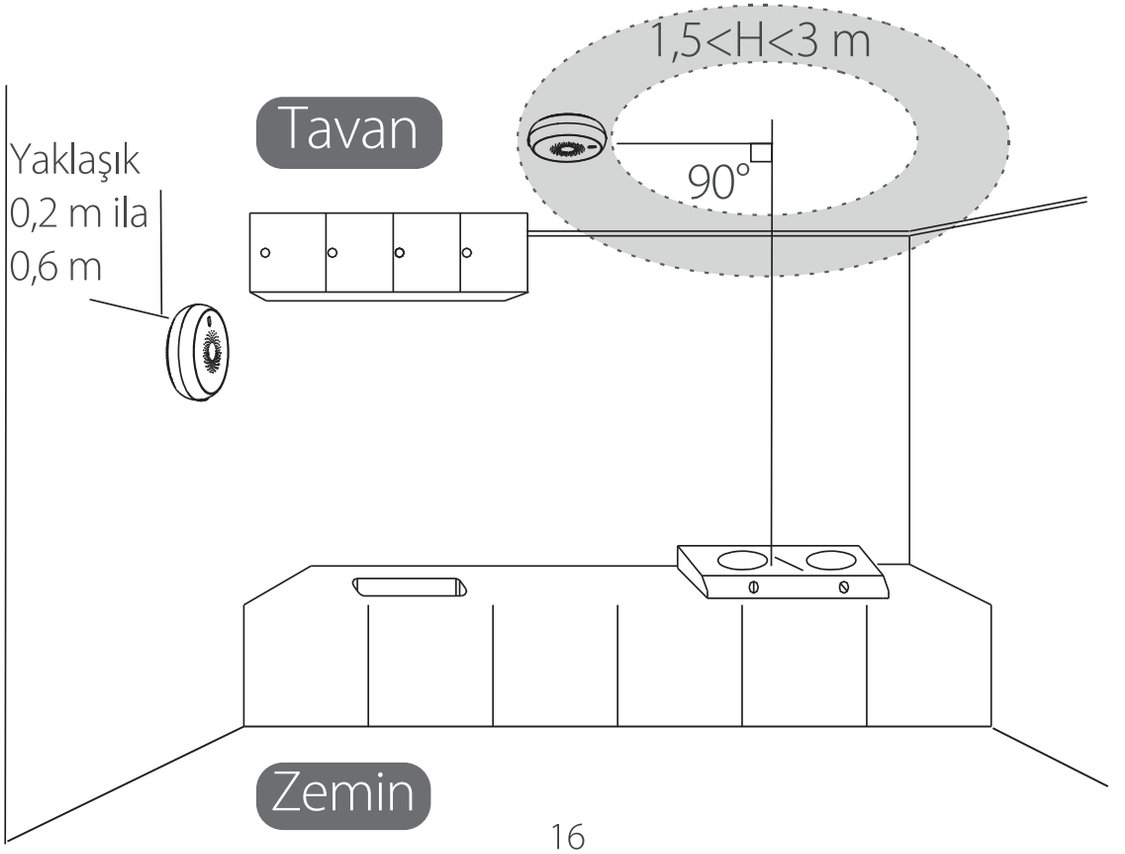

Kurulum Yöntemi

Cihazın bir elektrik prizine bağlanabileceğinden emin olun.

Yöntem 1 Vida Kullanılması (Önerilir)

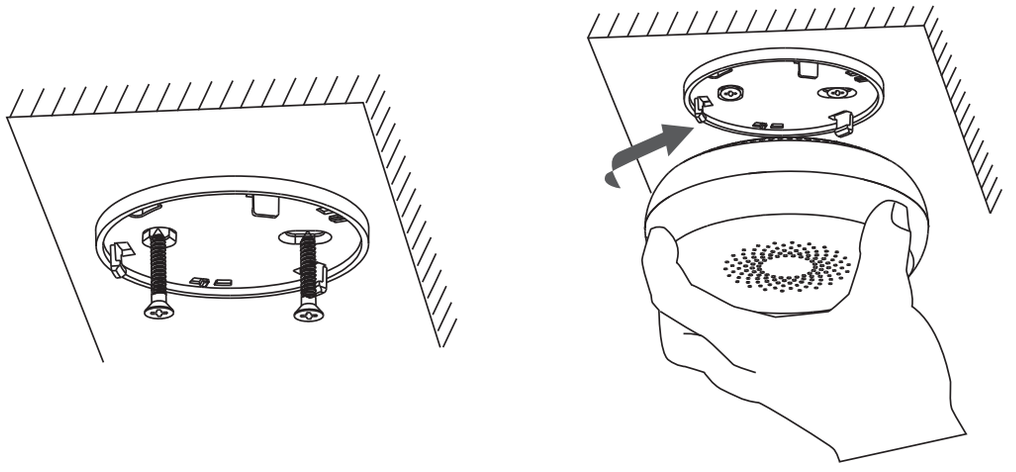

Adım 1 Vida deliklerini işaretlemek için montaj braketini kullanın.
Adım 2 Uygun boyutta bir matkapla delikleri açın ve montaj braketini sabitlemek için ankrajları yerleştirin.
Adım 3 Cihazı montaj braketine takın ve kilitlemek için saat yönünde çevirin.

- Cihazın gazla çalışan cihazlardan (örneğin bir gaz sobası üzerinde) oluşan ısı, buhar veya duman artıklarından etkilenmeyeceğinden emin olun.
- Cihazın havalandırma deliği, vantilatör, pencere ve kapı gibi büyük hava akışının yakınına kurulmadığından emin olun.

2. Yöntem 3M Etiketi Kullanma

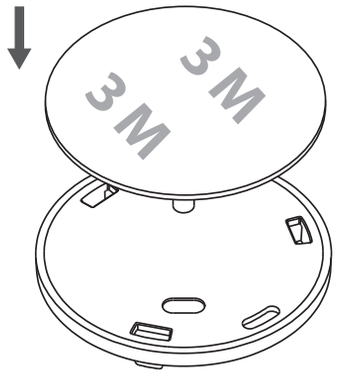

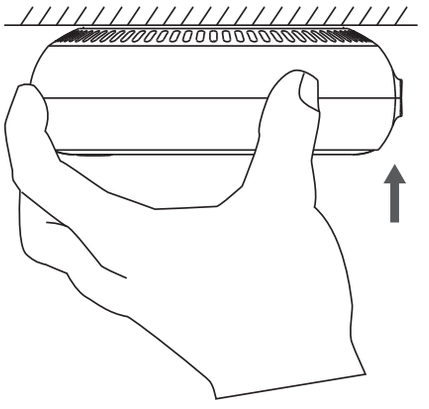

Adım 1 3M etiketini soyun ve montaj braketinin arkasına yapıştırın.
Adım 2 Cihazı montaj braketine sabiyleyin ve kilitlemek için saat yönünde çevirin.

- 3M etiketi kullanmayı seçerseniz, cihazı pürüzsüz, düz, kuru ve temiz bir yüzeye yapıştırın.
- Düşmesini önlemek için cihazın yüzeye güvenli bir şekilde takılıp takılmadığını düzenli olarak kontrol edin.

Ek Bilgi

Rutin Bakım ve Koruma

Cihazı iyi durumda tutmak için lütfen şu adımları izleyin:

1. Cihazı doğru bir şekilde kurun ve bakımını yapın.
2. Cihazı her ay test ederek cihazın alarm sesinin ve LED göstergesinin düzgün çalışıp çalışmadığını kontrol edin.
3. Cihaz üç ayda bir temizlenmelidir. Kapağı temizlemek için hafif nemli bir havlu, havalandırma deliklerindeki tozu ve kiri temizlemek için yumuşak bir fırça kullanın.
4. Cihazı temizlemek için ıslak havlu, alkol veya aseton gibi kimyasal çözücüler kullanmayın.
5. Cihazı her yıl kalibre edin.
6. Düşmesini önlemek için cihazın yüzeye güvenli bir şekilde takılıp takılmadığını düzenli olarak kontrol edin.

ⓘ Ürünü kalibre etmek için yalnızca standart gaz ve kalibrasyon araçlarına sahip kalifiye kuruluşlar yetkilidir.

Gaz Sızıntısıyla Ne Yapılır

1. Derhal gaz vanasını kapatın.
2. Havalandırma için tüm kapıları ve pencereleri açın.
3. Herhangi bir elektrikli cihaz kullanmayın.
4. Çakmak, kibrit ve gaz brülörleri gibi tüm yangın kaynaklarını söndürün ve su ısıtıcıları veya gaz brülörleri için elektronik ateşleme cihazları gibi yangın veya herhangi bir elektrik kıvılcımı oluşturabilecek nesneleri kullanmayın.

4. Herhangi bir ev aletini açıp kapatmayın.
5. Gaz kaçağının nedenlerini kontrol edin ve sorunu çözmesi için itfaiye ve profesyonel personele haber verin.

- Cihaz açıldığında sürekli ön ısıtma durumundaysa (sarı gösterge yanıp sönüyorsa) ne yapmalıyım?
  1. 24 saat boyunca cihazı açık tutun
  2. Gaz kaynağını kapatın ve ön ısıtma için cihazı açın.
- LED göstergesi sarı renkte yanıp söndüğünde ve birkaç kez bip sesi çıkardığında ne yapmalıyım?
  Onarım için lütfen satıcı veya üreticiyle iletişime geçin.

Dikkat ve Uyarılar

1. Ürün sadece boru hattı Metan (Doğal gaz) için kullanılabilir. Doldurulmuş sıvılaştırılmış gaz (LPG) için kullanılamaz.
2. Cihazın iç yapısını değiştirmeyiniz.
3. Doğrudan yüksek konsantrasyonlu yanıcı gaz kullanmayın. Algılama hassasiyeti azalır.
4. Hatalı alarmları önlemek ve cihazın kullanım ömrünü korumak için lütfen cihazın yakınında saç spreyi, böcek ilacı, boya, yapıştırıcı veya tiner kullanmayın.
5. Genellikle cihazın dahili sensörü beş yıl boyunca kullanılabilir. Yalnızca sensöre bakım yapabilir veya cihazı beş yıl kullandıktan sonra yeni bir cihaz satın alabilirsiniz.
6. Ürünü kendiniz sökmeyin. Satıcının satış sonrası servis mühendisleri yerinde rehberlik sağlayabilir.
7. Cihazı boyalı bir yüzeye yapıştırmak için 3M etiketi kullanmayı seçerseniz, boyanın soyulması cihazın düşmesine neden olabilir. Böyle bir durumda, bundan doğabilecek sorunlardan siz sorumlu olursunuz.

Teknik Özellikler

- Kablosuz teknoloji: Zigbee
- Kablosuz frekans bandı: 2,4 GHz
- Çalışma voltajı: 220 VAC
- Bekleme akımı: ≤ 200 mA
- Çalışma sıcaklığı: -14°F ila +131°F (-10°C ila +55°C)
- Çalışma nemi : ≤ 95% RH
- Algılanan gaz: Metan (doğal gaz)
- Alarm LEL: %8 LEL Metan (doğal gaz)
- Yoğunlaşma hatası: ± %3 LEL
- Alarm yöntemi: Sesli İkaz Zili, LED göstergesi ve Uygulama uyarısı
- Alarm ses yüksekliği: ≥ 70 dB (cihazın 1 m önünde hesaplanmıştır)
- Kurulum yöntemleri: Duvar montajı ve tavan montajı

Regulatory Information

European Directives Compliance

CE This product complies with the applicable CE marking directives and standards:

- Low Voltage (LVD) Directive 2014/35/EU.
- Electromagnetic Compatibility (EMC) Directive 2014/30/EU.
- Restrictions of Hazardous Substances (RoHS) Directive 2011/65/EU and its amending Directive (EU) 2015/863.

A copy of the original declaration of conformity may be obtained from Imou. The most up to date copy of the signed EU Declaration of Conformity (DoC) can be downloaded from: https://en.imoulife.com/support/downloadCenter/eudoc.

CE-Electromagnetic Compatibility (EMC)

This digital equipment is compliant with Class B according to EN 55032.

CE-Safety

This product complies with IEC/EN/UL 62368-1, Audio/video, information and communication technology equipment – Part 1: Safety requirements and IEC/UL 60950-1: Safety of Information Technology Equipment.

Declaration of Conformity CE (Only for the product has RF function)

Hereby, Imou declares that the radio equipment is compliant with Radio Equipment Directive (RED) 2014/53/EU. The full text of the EU declaration of conformity is available at the following internet address: https://en.imoulife.com/support/downloadCenter/eudoc.

RF Exposure Warning

(Only for the product has RF communication function)
This equipment must be installed and operated in accordance with provided instructions and the antenna(s) used for this transmitter must be installed to provide a separation distance of at least 20 cm from all persons and must not be co-located or operating in conjunction with any other antenna or transmitter. End-users and installers must be provided with antenna installation instructions and transmitter operating conditions for satisfying RF exposure compliance.
This equipment should be installed and operated with a minimum distance 20cm between the radiator and your body.

imou

service.global@imoulife.com

FAQ https://www.imoulife.com/support/faq

https://www.imoulife.com

@imouglobal