Tel: +359 64 801 597
e-mail :office@dm-teh.com
web : www.dm-teh.com
Indirizzo:16 Nikolay Haytov Str.
5800 Pleven, Bulgaria

Manuale di istruzioni
SIRENA CONVENZIONALE
S9000



1. INTRODUZIONE

La sirena S9000 è utile in caso di necessità di segnalazione acustica e visiva con LED lampeggiante degli eventi registrati nei sistemi di allarme antincendio. È conforme alla norma EN54-3. La sirena va collegata ad un cavo bifilare su una base B9000. Dopo essere stata montata sulla base, la sirena deve essere bloccata con l'apposito meccanismo a incastro.

2. DATI TECNICI

- Alimentazione:	9-30 V DC
- Corrente in stato di allarme:	max.60 mA (a 24V DC)
- Livello sonoro, tipo "Slow whoop" a 1m:	96dB (a 24V DC)
- Frequenza, tipo "Slow Whoop":	0,5 - 1,2 kHz
- Segnalazione lampeggiante:	rosso
- Connessione al rilevatore antincendio:	linea a due fili
- Grado di protezione:	IP 40
- Intervallo di temperatura operativa:	- 15ºC fino a 70ºC
- Resistenza all'umidità relativa:	(93 ± 3)% a 40ºC
- Dimensioni:	Øф100mm / h≤52mm
- Peso:	0.100g

3. MONTAGGIO DELLA SIRENA

- Scegliere il luogo (secondo i piani del progetto) per l'installazione della sirena;
- Montare la base con gli appositi fissaggi ;
- Collegare i cavi elettrici secondo lo schema allegato (Figura 1) ;

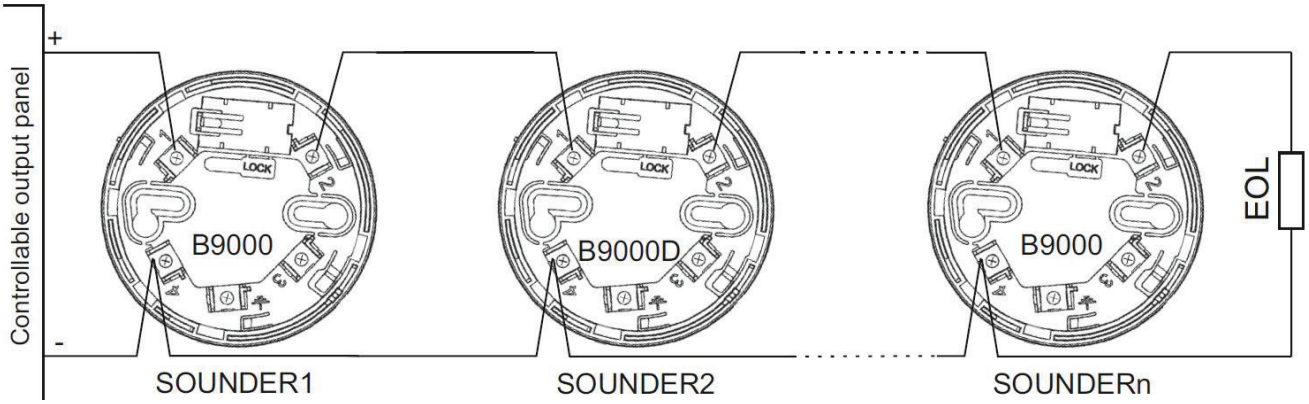

Quando è collegata ad un'uscita supervisionata della centrale antincendio

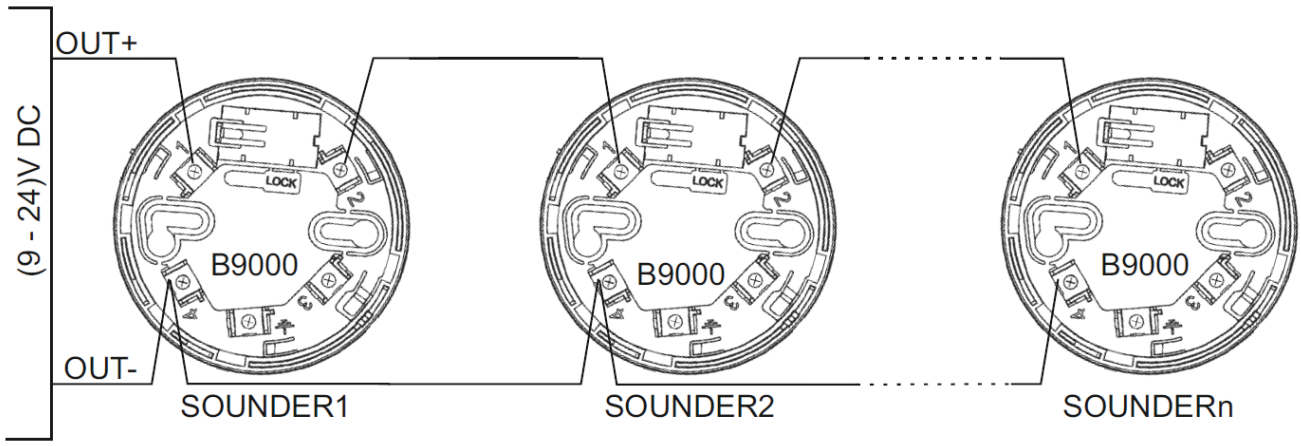

Fig.1

- Posizionare il corpo del rilevatore in corrispondenza alla base già montata e ruotare in senso orario fino a far coincidere i fissaggi;

- Bloccare la sirena:
  - • Rimuovere la chiave dalla base (Figura 2).
  - • Rompere la plastica nel punto della sirena indicato in basso (Figura 3).

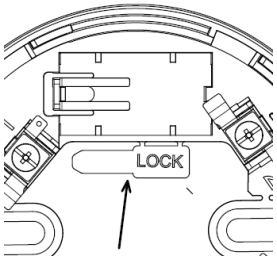

Fig.2

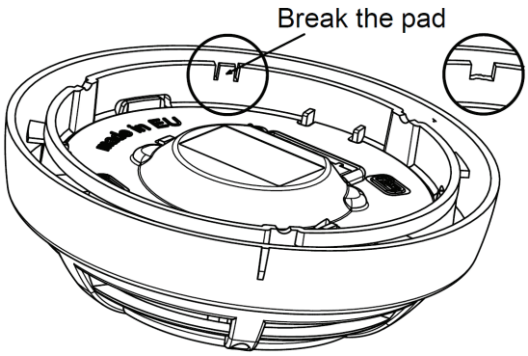

Fig.3

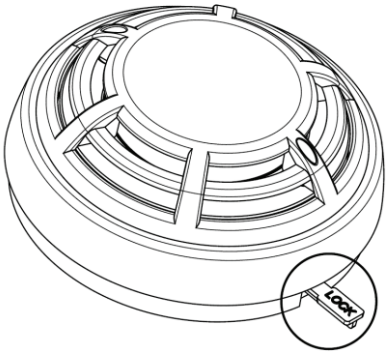

Fig.4

  - • Posizionare la base della sirena e ruotarla.

- Se la sirena è bloccata alla base, per sbloccarla, inserire prima la chiave nella posizione specificata (Fig. 4) e ruotare la sirena in senso antiorario;

4. GARANZIA

The warrant period is 36 months from the date of purchase, providing that the requirements stated in the service schedule have been observed.