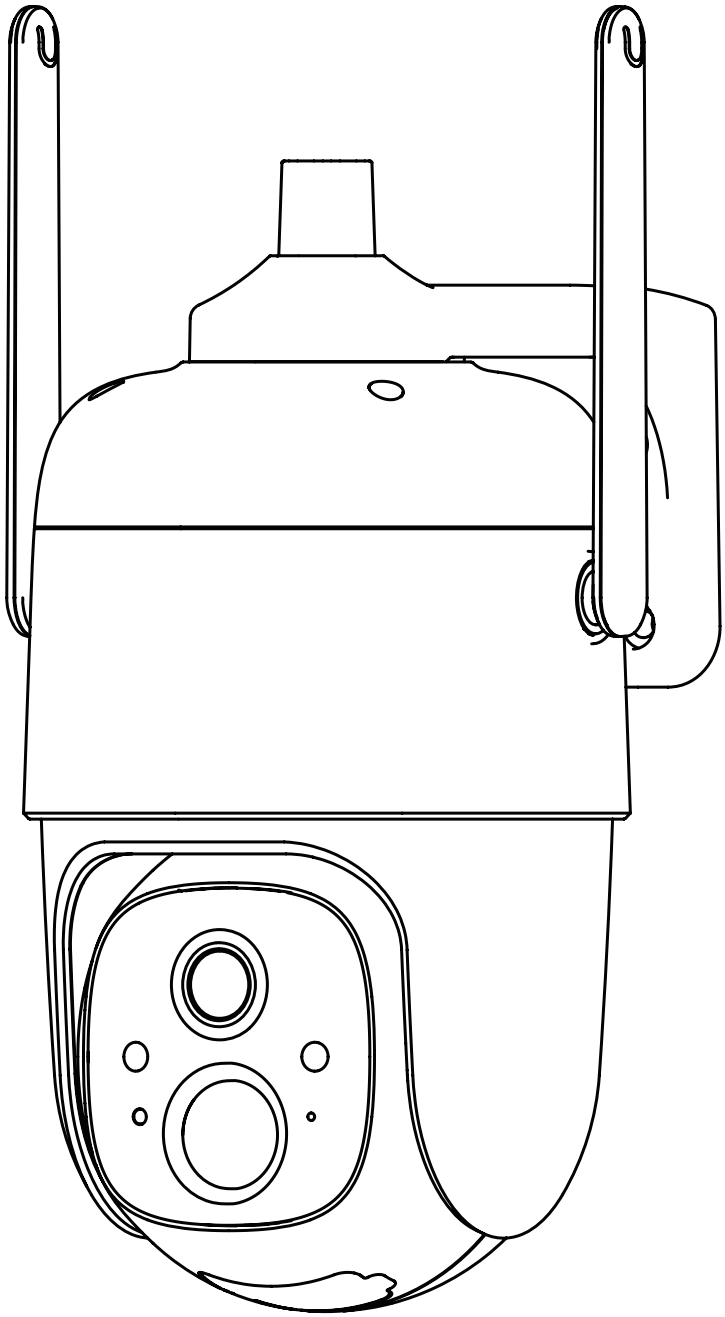

Telecamera PTZ Intelligente a Batteria

Istruzioni per l'uso

Indice

1. Contenuto della scatola ----------01
2. Descrizione del Prodotto ----------02
3. Avvio rapido----------04
4. Configurazione della Telecamera----------06
5. Installazione della Telecamera----------11
6. Condivisione della Telecamera----------15
7. Ricarica della Telecamera ----------18
8. Indicatore luminoso di stato----------19
9. Specifiche del prodotto ----------19
10. Aggiornamento del Firmware----------20
11. Avviso FCC ----------20
12. FAQ ----------22

Contenuto della scatola

1. Telecamera VicoHome CQ1*1
2. Supporto *1
3. Kit di Montaggio*1
4. Cavo di ricarica USB *1
5. Istruzioni per l'Uso *1
6. Viti per il supporto *1
7. Caricabatterie Solare *1

Descrizione del prodotto

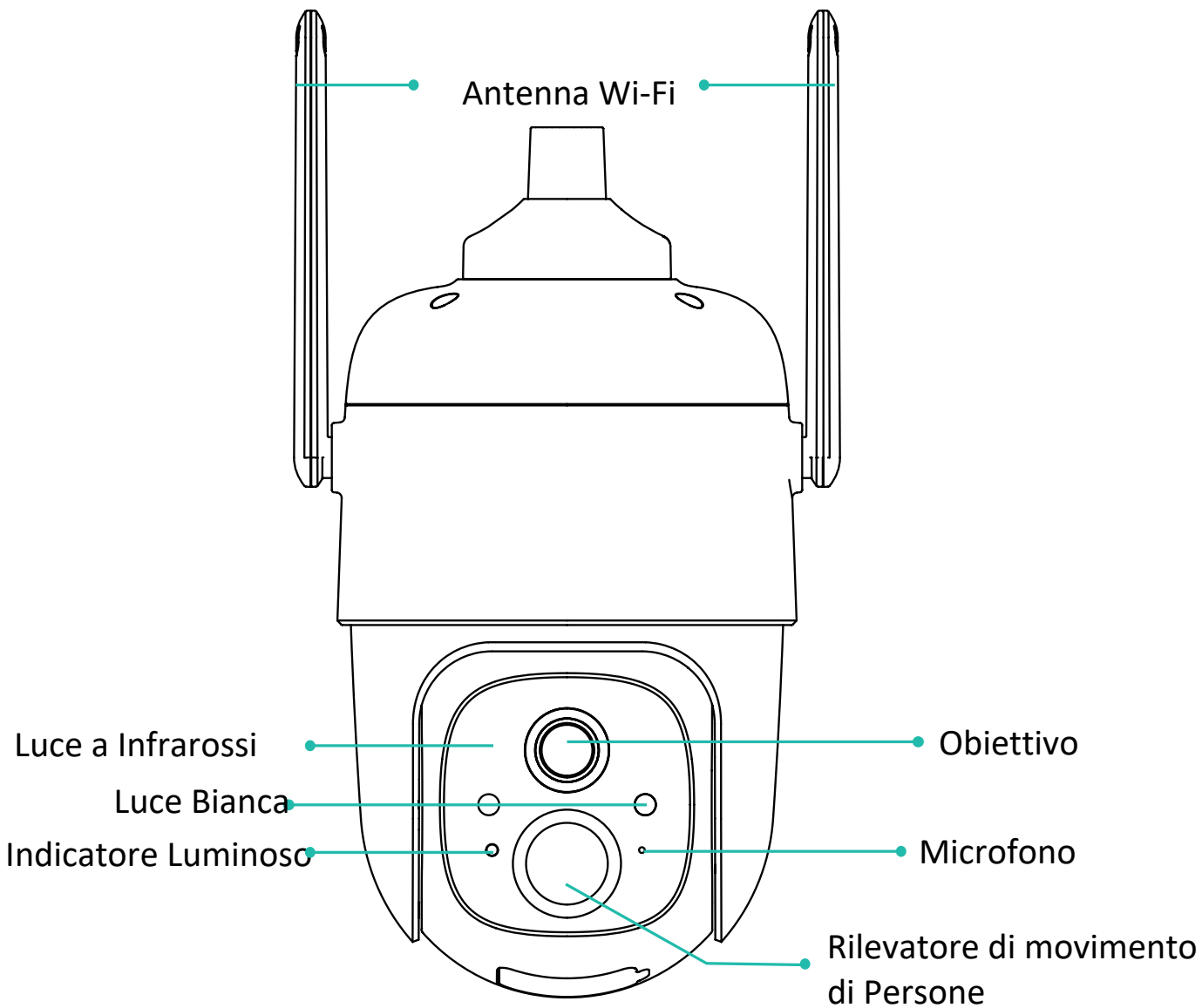

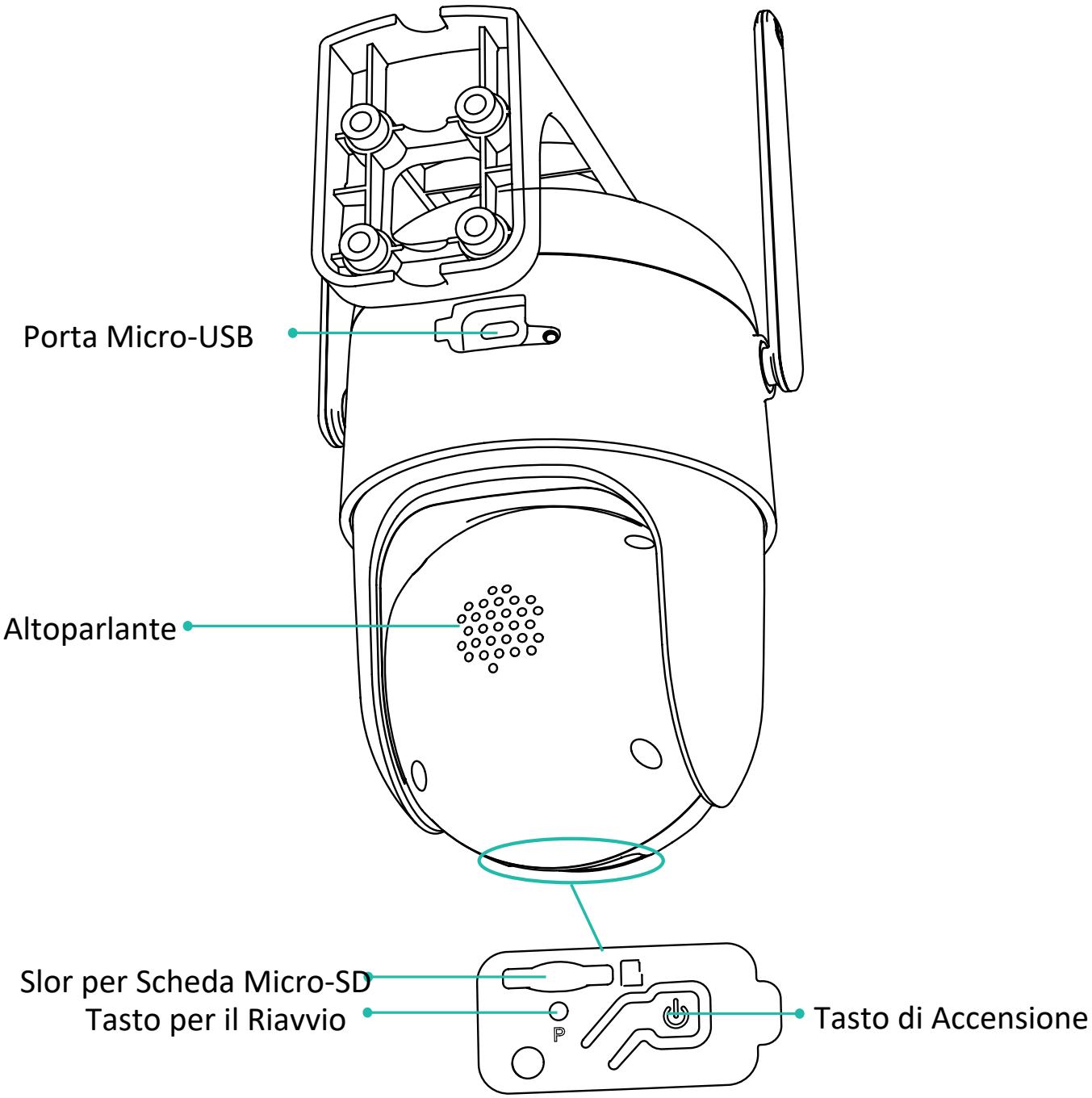
Porta Micro-USB
Altoparlante
Slor per Scheda Micro-SD
Tasto per il Riavvio
Tasto di Accensione

Avvio rapido

La telecamera intelligente a batteria supporta l'alimentazione a batteria e l'alimentazione a corrente alternata.

1.Download e installazione dell´App

La telecamera Wifi Intelligente a batteria è compatibile con le App Android e iOS. Per una migliore esperienza, bisogna scansionare il codice QR qui sotto con il propio cellulare, installare l´applicazione e seguire le instruzioni per completare la registrazione dell´utente.



Scaricare l'App

Scansionare il codice QR o accedere al link per scaricare ed installare l'App: https://www.vicohome.io/download/

2. Aggiunta del Dispositivo

Accedere all'applicazione, connettersi al Wi-Fi 2.4 GHz e aggiungere il dispositivo come indicato (avvicinare il dispositivo al router durante la configurazione).

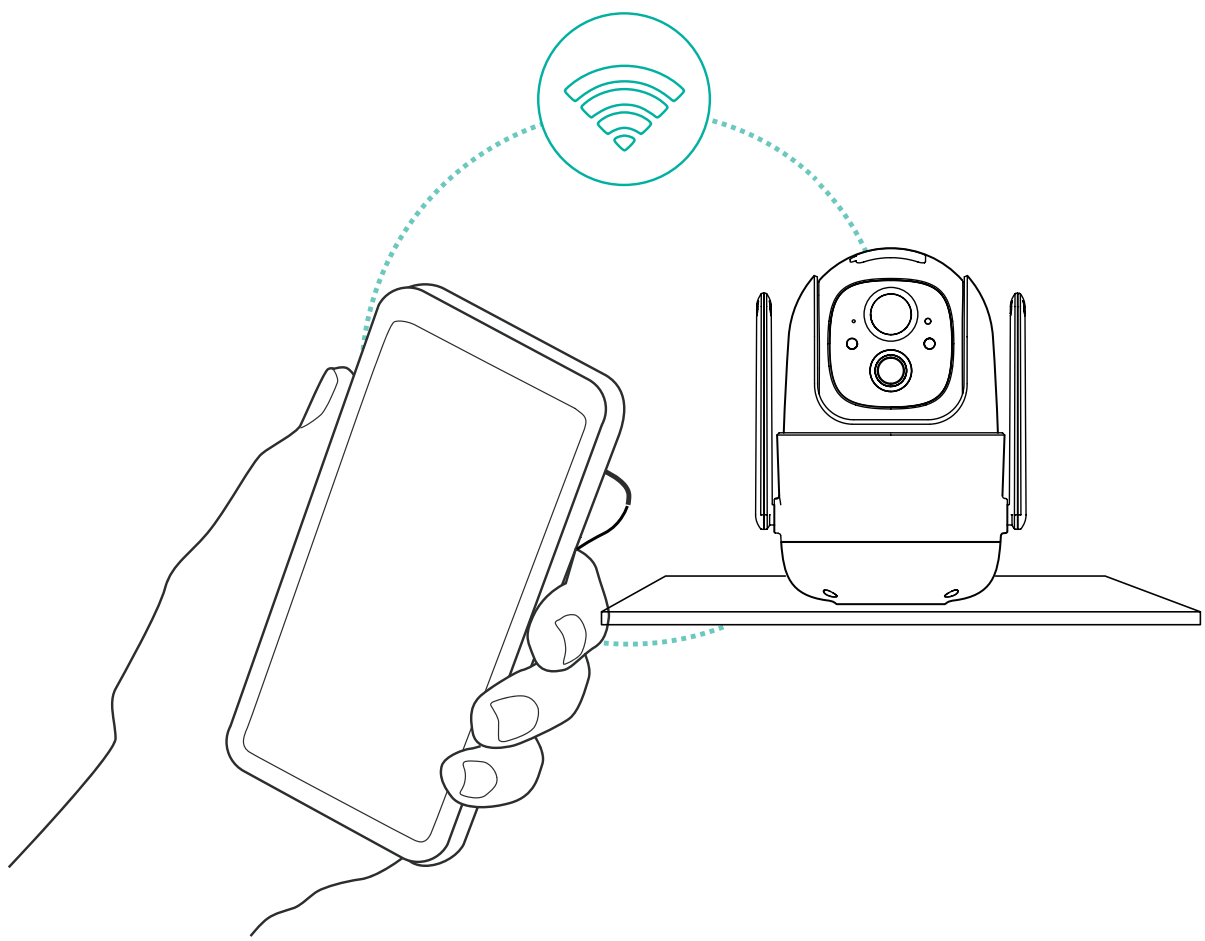

Configurazione della telecamera

1) Cliccare su "Aggiungi Telecamera Ora" nell'applicazione e inserire il nome e la password della rete Wi-Fi 2.4 GHz a cui si desidera connettere la telecamera.

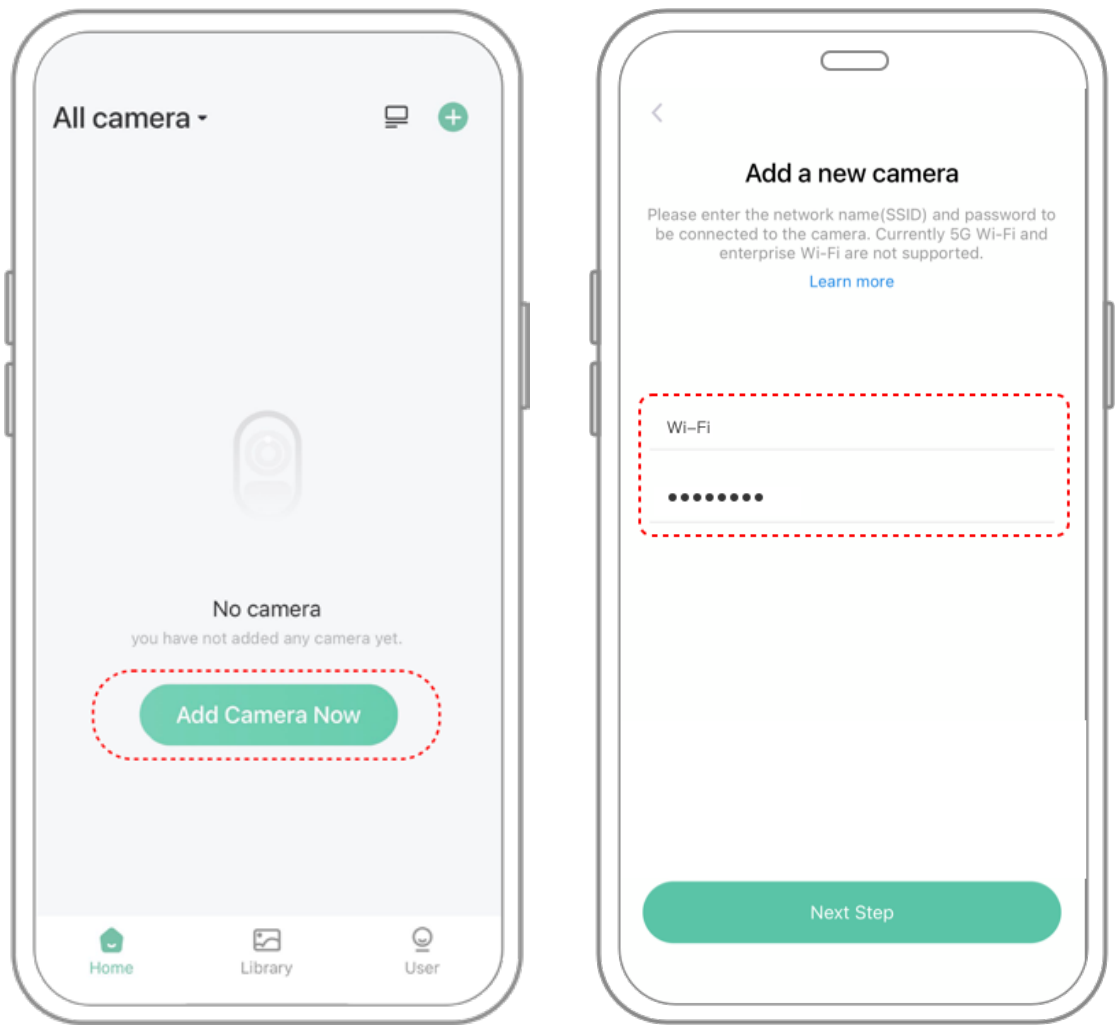

Per garantire una connessione a lunga distanza, la telecamera supporta solo il Wi-Fi 2.4 GHz con una maggiore capacità di attraversamento delle pareti e attualmente non supporta il Wi-Fi con altre frequenze (5GHz e 6GHz). Assicurarsi che il Wi-Fi inserito soddisfi tali requisiti. Al termine, cliccare su "Continua" in modo da generare il codice QR per l'accoppiamento della telecamera.



2) Dopo aver premuto l'interruttore della telecamera per 3 secondi, la telecamera si accenderà. La telecamera emetterà il suono di scansione "Ding Dong Ding Dong" dopo l'accensione (se non si sente, fare doppio clic sul pulsante di accensione).

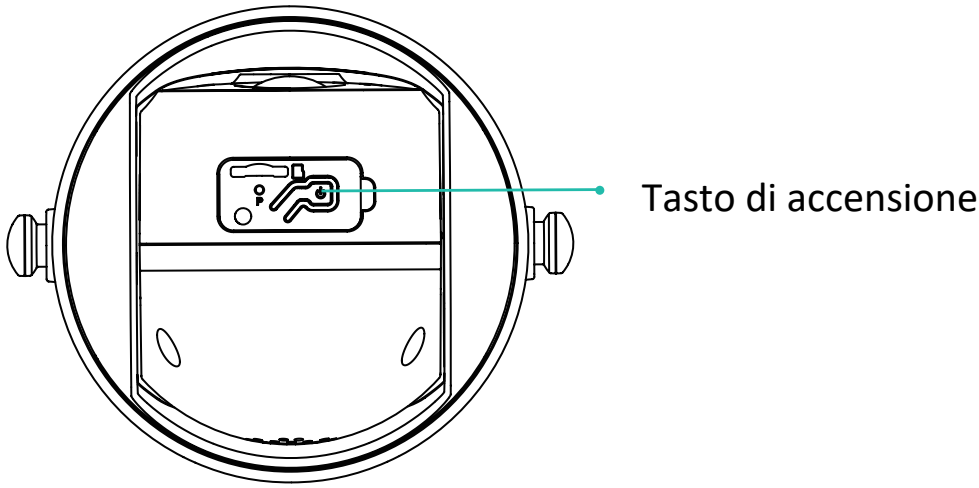

3) Spostare l'obiettivo della telecamera verso il codice QR generato in VicoHome di circa 20 cm finché non si sente il suono "Ding".

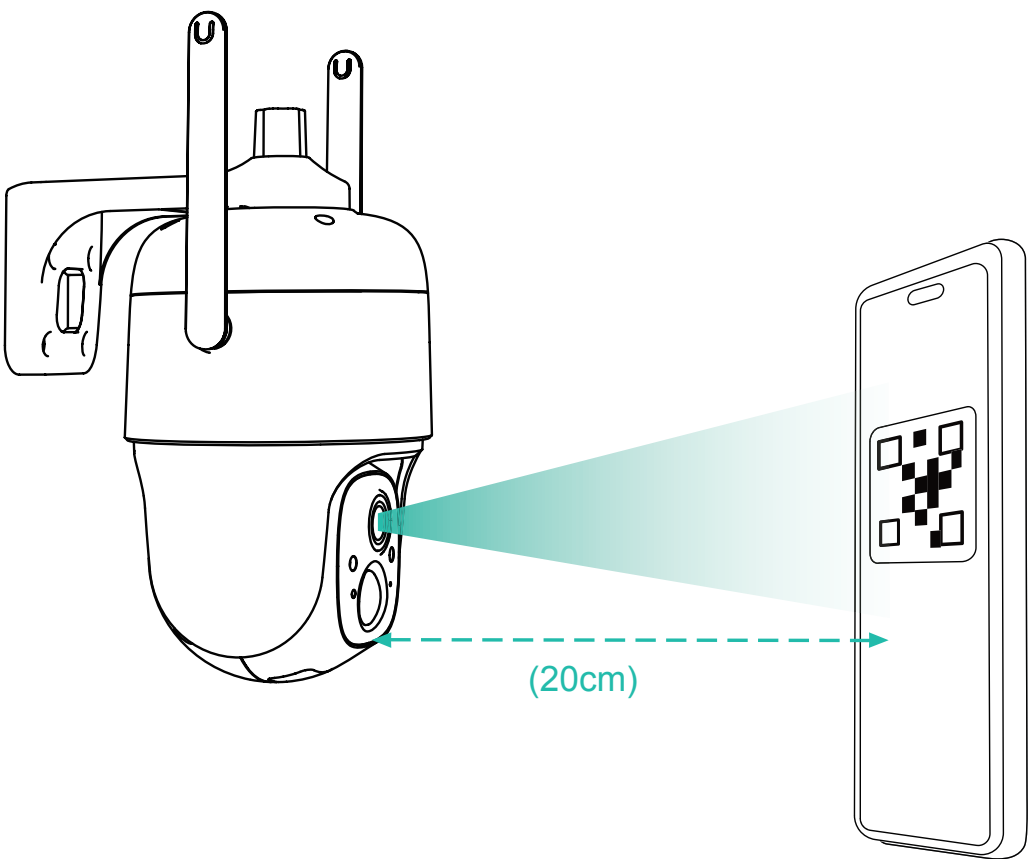

4) Dopo un po', la telecamera emetterà un segnale acustico di connessione riuscita. A questo punto, impostare il nome del dispositivo sull'App e selezionare la posizione in cui si vuole collocare il dispositivo. Cliccare su "Continua" per completare l'accoppiamento.

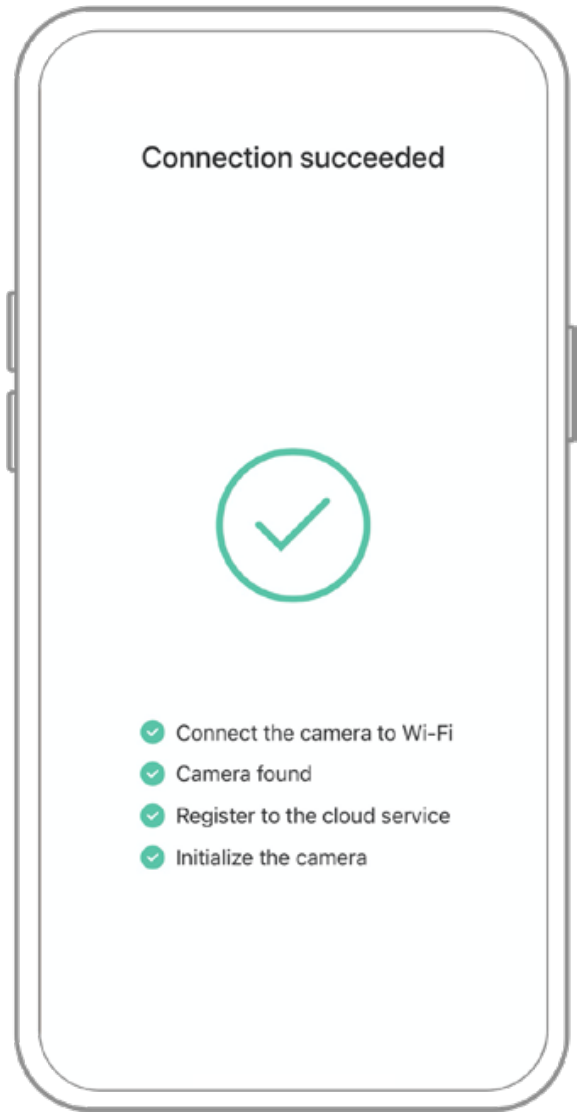

Possibili problemi di accoppiamento:

- Quando si sente il messaggio **"Errore Password Wi-Fi"**, si prega di controllare che la password Wi-Fi inserita nell'App sia corretta;
- Quando si sente il messaggio **"Errore di autenticazione"**,si prega di assicurarsi che la rete Wi-Fi non sia una rete di livello aziendale e che il dispositivo supporti solo la rete con un livello di sicurezza inferiore a WPA-2;
- Quando si sente il messaggio **"Wi-Fi non trovato"**, controllare se si seleziona o si inserisce il nome del Wi-Fi corretto, e posizionare il dispositivo vicino al router del Wi-Fi (assicurarsi che il router sia acceso). Si prega di notare che il dispositivo non può connettersi al Wi-Fi 5 Ghz;
- Quando si sente il messaggio **"Impossibile ottenere indirizzo IP"**, indica che il numero di dispositivi collegati al router in casa è troppo elevato per collegare altri dispositivi. Si prega di rimuovere alcuni dei dispositivi collegati che non sono usati o di riavviare il router per cancellare i dispositivi non collegati. Potrebbe essere necessario contattare l'amministratore del router;
- Quando si sente il messaggio **"Connessione al servizio Cloud non riuscita"** si prega di controllare se il router è collegato correttamente alla rete esterna. Quando si sente questo messaggio di errore, è possibile che ci sia una condizione di disconnessione dalla rete o che il router selezionato in casa sia un server di rete locale. Si prega di assicurarsi che la connessione di rete sia normale, e provare a disattivare temporaneamente il firewall per connettersi di nuovo.

Installazione della Telecamera

Per utilizzare la telecamera, è possibile posizionare la stessa su uno scaffale o su altre superfici, oppure installarla su una parete.

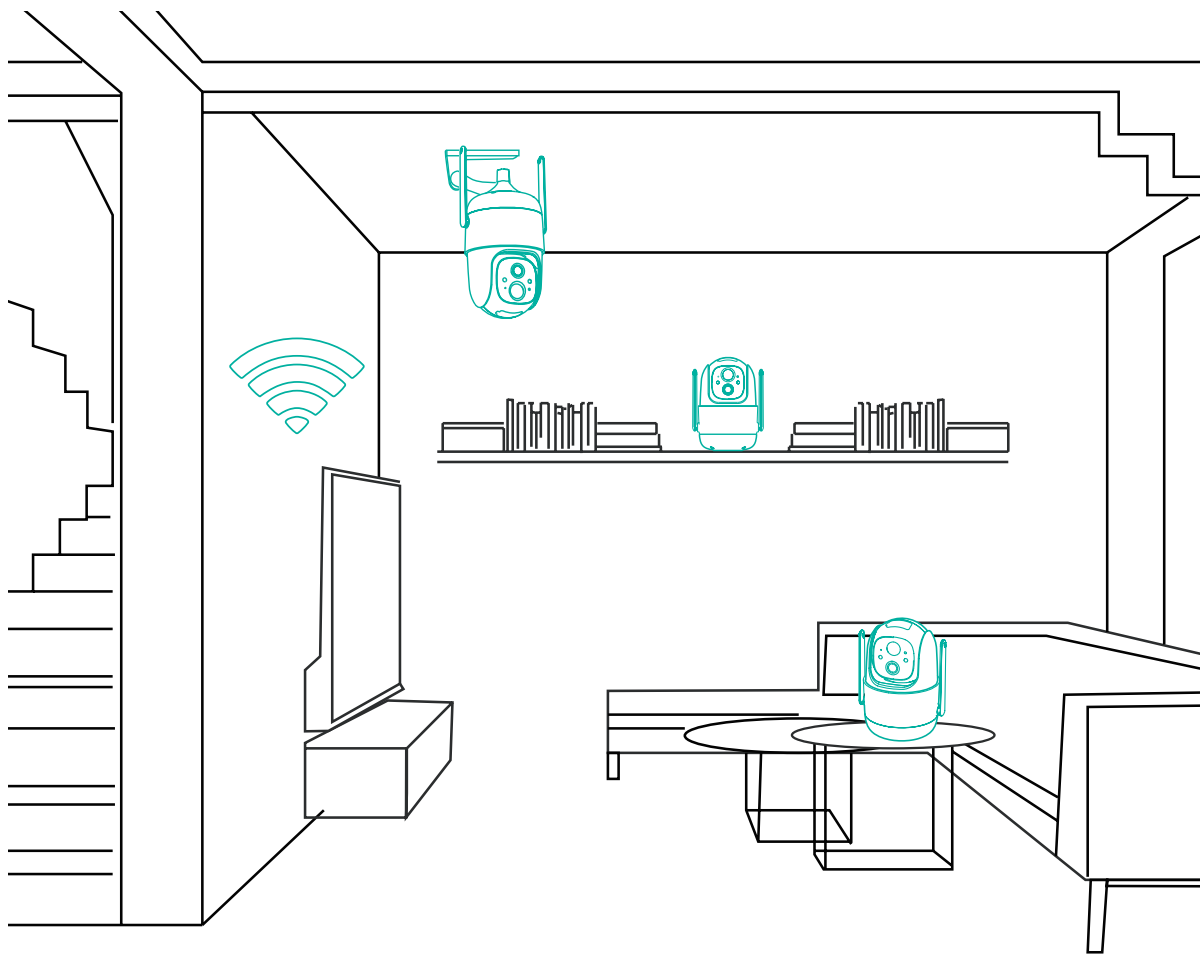

(1) Scegliere una buona posizione per la telecamera

Selezionare una buona posizione per la telecamera, installarla in una posizione in cui la sua visuale non sia bloccata e assicurarsi che sia dentro della copertura della rete Wi-Fi. Il sensore a infrarossi PIR è più sensibile ai movimenti nel campo visivo della telecamera rispetto ai movimenti in avvicinamento o allontamento dalla stessa.

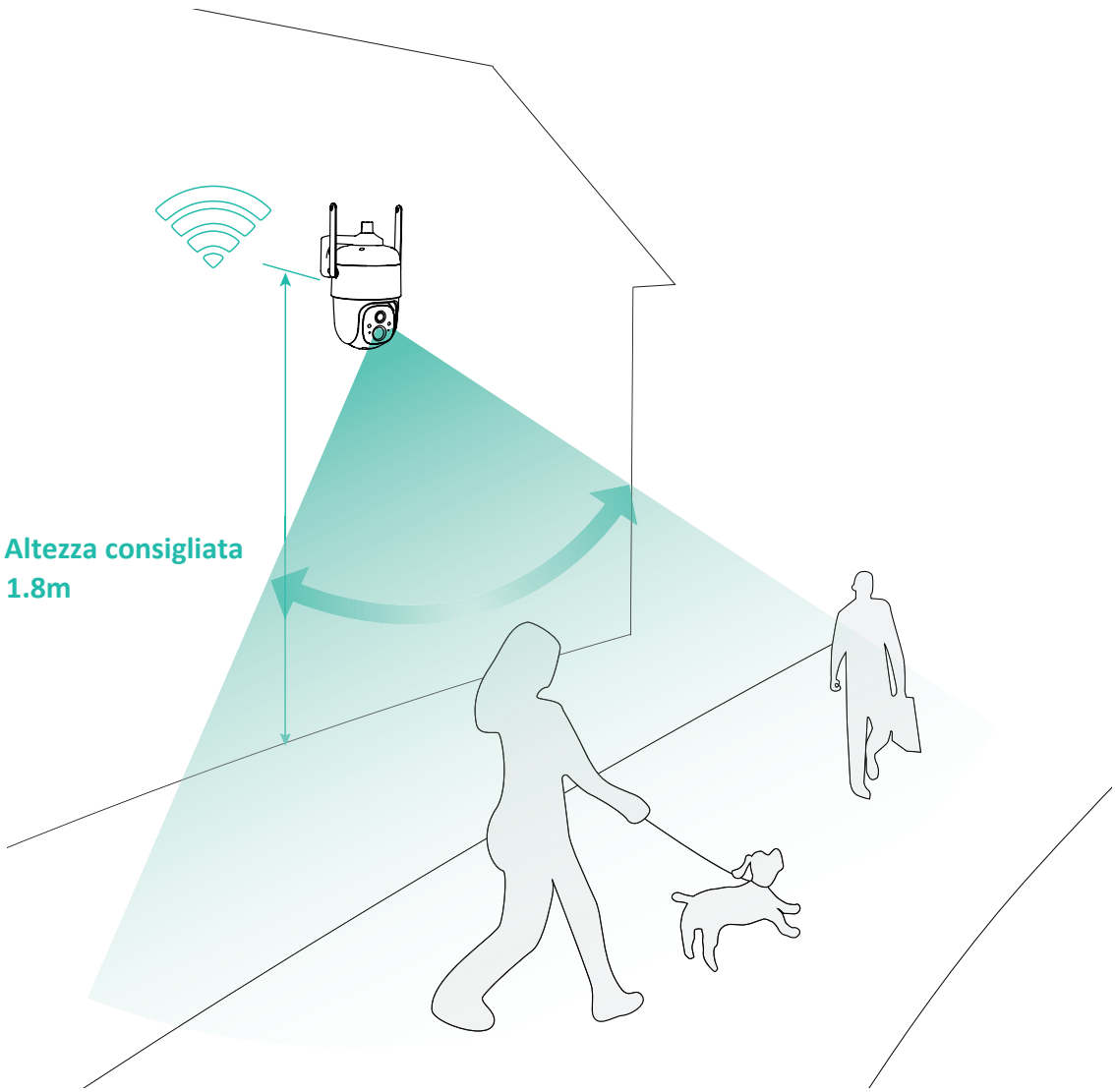

Per il suo uso in ambienti esterni, installare la telecamera in posizione capovolta per massimizzare le prestazioni di impermeabilità e l´efficacia del sensore di movimeno del corpo umano.

(2) Installare il Supporto

1) Fissaggio con viti:

Fissare la telecamera nella posizione desiderata. È possibile posizionare la telecamera direttamente su una superficie piana o fissare la staffa alla parete o al soffitto con delle viti.



2) Regolazione della Telecamera

Capovolgere la telecamera e poi fissarla alla staffa con una vite.

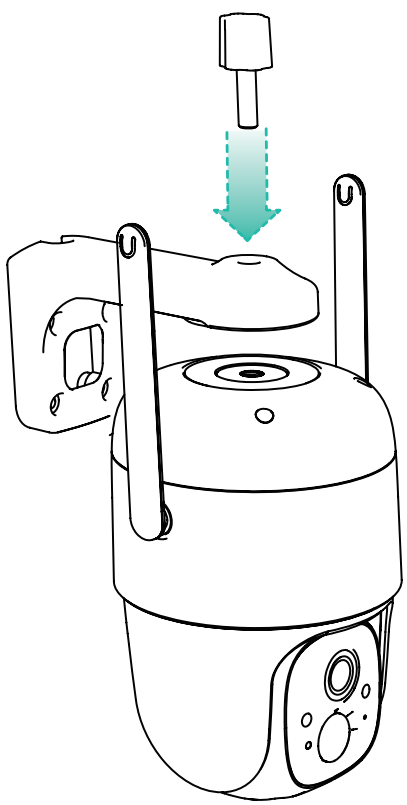

(3) Collegare il pannello solare alla telecamera

Aprire il tappo di gomma sul retro della telecamera, quindi inserire il cavo del pannello solare nella porta Micro USB della telecamera.

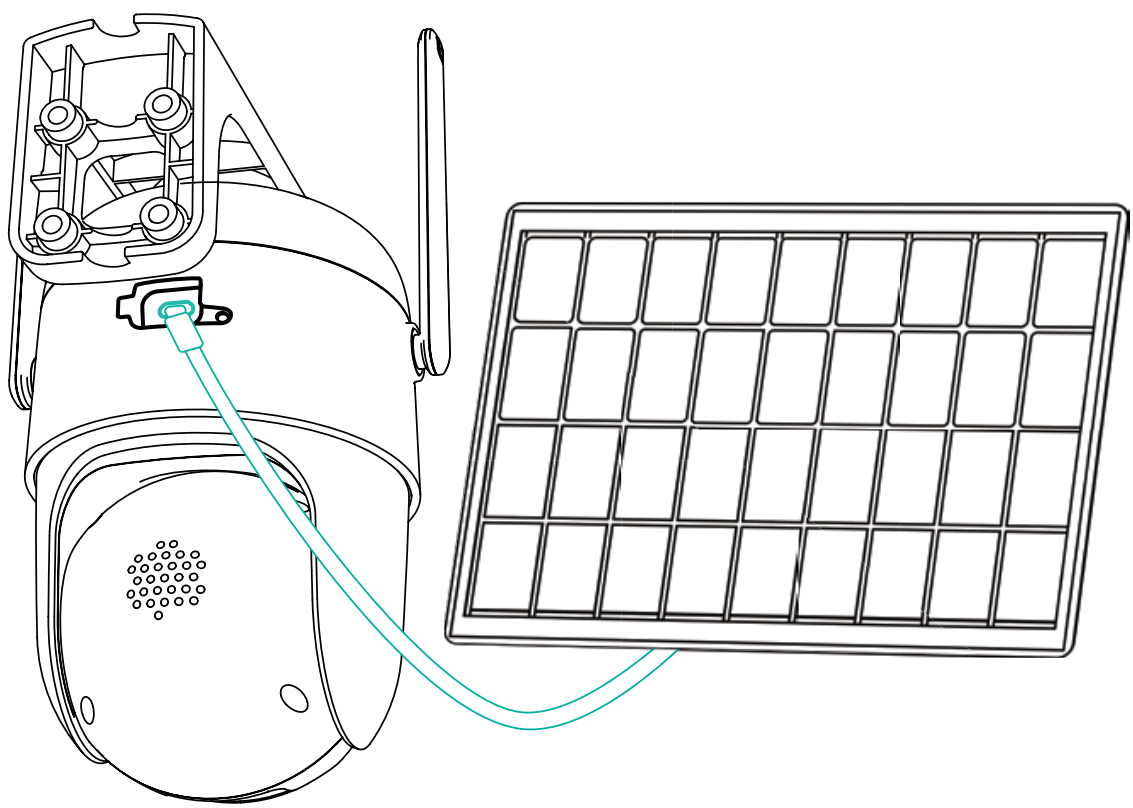

Condivisione della Telecamera

È possibile utilizzare questa funzione quando si desidera che altri membri della famiglia o amici visualizzino la telecamera. Solo l'utente amministratore, il primo ad aggiungere la telecamera, può condividere e gestire le impostazioni della stessa. Gli utenti condivisi hanno diritti di accesso limitati.

(1) Passaggi per l'Utente Amministratore

1) È possibile trovare la telecamera che si vuole condividere sulla homepage dell'App o sulla pagina di impostazione della telecamera. Fare clic sul pulsante di condivisione ed entrare nella pagina di condivisione.

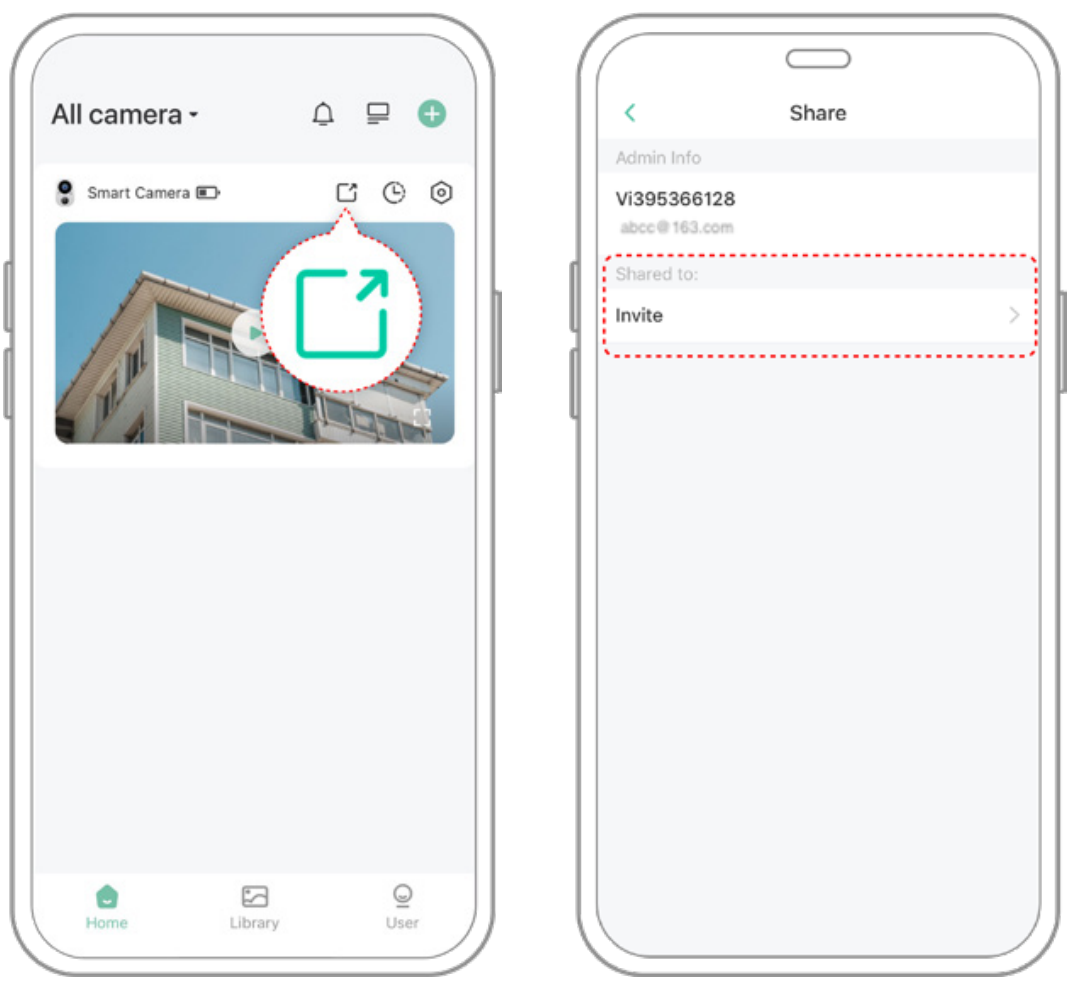

2) Cliccare su "Condividi telecamera", verrà generato un codice QR per la condivisione.



(2) Passaggi per la Condivisione degli Utenti

Per i membri della famiglia o gli amici con cui si desidera condividere, bisogna cercare " Aggiungi telecamera di un amico" sulla home page per accedere alla pagina del codice di scansione, quindi scansionare il codice QR generato sul telefono dell'amministratore e poi inviare la richiesta di accesso all'utente amministratore.

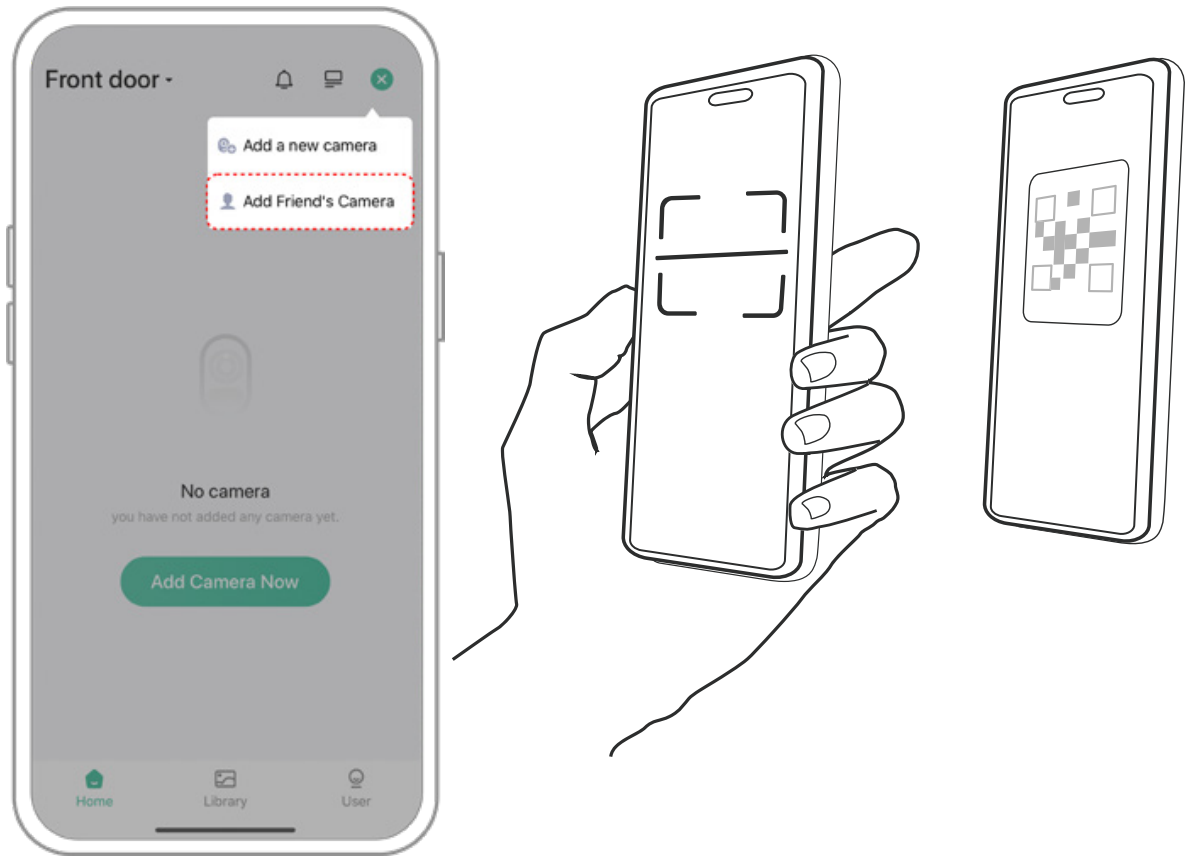

(3) Passaggi per l'Utente Amministratore

Si riceverà un avviso di conferma e si potrà completare il processo di condivisione della visualizzazione della telecamera, dopo aver accettato.

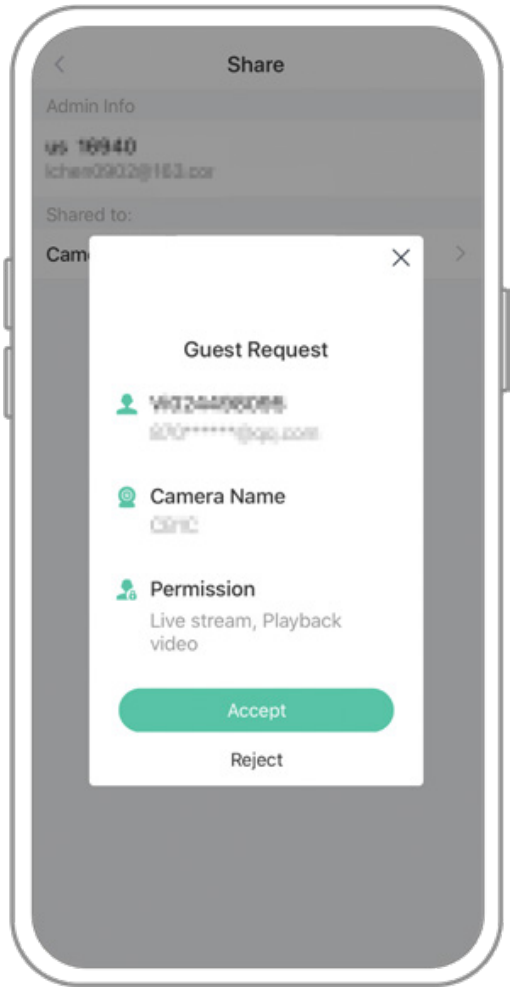

Ricarica della Telecamera

L'App ti ricorderà di caricare la telecamera quando la batteria è scarica. Si prega di utilizzare il cavo Micro USB da collegare all'adattatore di ricarica da 5V/1.5A per caricare la telecamera. Durante la ricarica, l'indicatore luminoso della telecamera è giallo fisso, e quando la telecamera è completamente carica, l'indicatore luminoso diventa verde fisso. Ci vorranno 15 ore per caricare completamente la telecamera.

Indicatore luminoso di stato

Modalità	Stato
Modalità di funzionamento	Azzurro
Modalità stand by	Off
Modalità di ricarica	Giallo
Modalità di ricarica completa	Verde

Specifiche del prodotto

Voci	Specifiche
Obiettivo della telecamera	Campo visivo: 110°
Risoluzione dell'immagine	Max. 1920X1080
Bitrate video	Adattivo
Memoria	Scheda micro SD (fino a 128GB)
Angolo di rotazione	Panoramica di 355°, inclinazione di 90°
Capacità della batteria	9000mAh
Requisito adattatore	5V/1.5A
Dimensione(senza supporto)	120,2 × 101,1 × 158,3 (mm)

Aggiornamento del Firmware

Quando si collega la telecamera tramite l'app, si riceve una notifica se è disponibile un firmware più recente. È anche possibile controllare manualmente l'ultima versione del firmware nelle impostazioni dell'app.

Si prega di assicurarsi che la telecamera sia completamente carica o collegata all'adattatore di alimentazione prima di aggiornare il firmware, non interrompere l'alimentazione durante l'aggiornamento.

Avviso FCC

Questo dispositivo è conforme alla parte 15 delle norme FCC. Il funzionamento è soggetto alle seguenti due condizioni:
(1) Questo dispositivo non può causare interferenze dannose.
(2) Questo dispositivo deve accettare qualsiasi interferenza ricevuta, comprese le interferenze che possono causare un funzionamento indesiderato. Qualsiasi cambio o modifica non espressamente approvata dalla parte responsabile dell'adempimento potrebbe annullare l'autorizzazione dell'utente a utilizzare il dispositivo.

NOTA: Questa apparecchiatura è stata testata ed è risultata conforme ai limiti di un dispositivo digitale di Classe B, ai sensi della Parte 15 del regolamento FCC. Questi limiti sono concepiti per fornire una protezione ragionevole contro le interferenze dannose in un'installazione residenziale. Questa apparecchiatura genera, utilizza e può irradiare energia a radiofrequenza e, se non viene installata e utilizzata secondo le istruzioni, può causare interferenze dannose alle comunicazioni radio. Tuttavia non vi è alcuna garanzia che non si verifichino interferenze in una particolare installazione. Se questo dispositivo causa interferenze dannose alla ricezione radiotelevisiva, che possono essere determinate accendendo o spegnendo il dispositivo, l'utente deve cercare di correggere l'interferenza adottando le seguenti misure: Riorientare o riposizionare l'antenna ricevente. Bisogna aumentare la separazione tra apparecchiatura e ricevitore e collegare l'apparecchiatura ad una presa su un circuito diverso da quello a cui è collegato il ricevitore. Consultare il rivenditore o un tecnico radiotelevisivo esperto in assistenza. Per rispettare le linee guida FCC sull'esposizione alle radiofrequenze, questa apparecchiatura deve essere installata e utilizzata con una distanza minima di 20 cm tra l´ irradiatore ed il proprio corpo: Usare solo l'antenna in dotazione.

FAQ

1. D: Gestione dei permessi della telecamera: Come fare per invitare la famiglia e gli amici ad usare la mia telecamera?

R: È necessario aprire l'app e selezionare la telecamera sulla home page. Cliccare sul tasto di condivisione nella home page o su "Condividi" nelle impostazioni della telecamera per accedere alla pagina di condivisione e poi cliccare su "Invita" per generare il codice QR. I tuoi amici possono ora ottenere alcuni diritti di accesso scansionando il codice QR sul tuo telefono.

2. D:Perché il nome del Wi-Fi non appare quando mi connetto?

R: : Sui dispositivi Apple con iOS13 e versioni successive, è necessario attivare il "permesso di localizzazione" per l'app nelle impostazioni di sistema e cambiarlo a "consentire quando si usa".

3. D: La telecamera mostrerà luci rosse quando la visione notturna è attivata?

R:La luce a infrarossi integrata fa sì che la telecamera mostri solo alcune luci rosse soffuse quando la visione notturna è attivata, ma la qualità dell'immagine è comunque chiara in assenza di luce.

4. D:Quali sono i requisiti del Wi-Fi?

R: È necessario usare una rete wireless da 2,4 GHz. Il dispositivo non è compatibile con la rete wireless da 5 GHz. Nel frattempo, impostare il metodo di autenticazione Wi-Fi su WPA2-PSK o su un altro metodo di sicurezza inferiore. È richiesta una password.

5. D: A che distanza deve essere posizionata la telecamera dal "router"?

R: Dopo aver realizzato prove, la distanza di connessione Wi-Fi può normalmente raggiungere fino a 150 metri in campo aperto. Tuttavia, la situazione reale dipende dalla potenza del Wi-Fi e dall'ambiente circostante (muri spessi, dispositivi elettromagnetici, grandi oggetti metallici i quali causano interferenze ai segnali Wi-Fi). Se il segnale di connessione della telecamera è debole o instabile, posizionare la telecamera il più vicino possibile al router.

6.D: Qual è la durata massima del tempo di registrazione?

R: Se si imposta la durata come " Automatica ", quando qualcuno appare nella visuale della telecamera, questa inizierà a registrare un video per un massimo di 3 minuti.

7.D:Come visualizzare rapidamente i video per categoria?

R: Cliccare sull'icona nell'angolo in alto a sinistra della pagina "Biblioteca" per iniziare a filtrare i video per categoria. Selezionare la categoria che si vuole vedere e poi fare clic su "Salva" per visualizzare le riproduzioni dei video.

8.D: Cosa devo fare quando il dispositivo non funziona?

R: Premere il pulsante di accensione per 3 secondi per riavviarlo. Se non c'è risposta, è possibile rimuovere il tappo di gomma sul pulsante della telecamera. Premere il foro di riavvio con un oggetto appuntito per riavviare la telecamera.

V1.0