ISO 9001:2015 Certified Company

Tel: +359 64 801 597
e-mail :office@dm-teh.com
Indirizzo :16 Nikolay Haytov Str.
5800 Pleven, Bulgaria

Istruzioni per l'installazione e il funzionamento del punto di chiamata manuale D9000 MCP



Attenzione: Leggere attentamente queste istruzioni prima di installare il rilevatore.

Il pulsante manuale di allarme MCP D9000 è progettato per il funzionamento in ambienti interni nei sistemi di rilevazione antincendio e soddisfa i requisiti della norma europea EN54-11.
Il dispositivo antincendio è progettato per una facile installazione e manutenzione. Nella base sono presenti morsetti integrati per l'inserimento dei cavi in tre direzioni: sinistra, destra e parte superiore. La chiave per aprire il rilevatore antincendio e ripristinare l'elemento rimosso è la stessa ed è fissata alla base. D9000 MCP ha una copertura protettiva trasparente e offre la possibilità di montare una guarnizione. Al momento dell'attivazione, oltre all'indicazione grafica dell'elemento operativo, si attiva un LED rosso per dare visibilità a distanza.

1. Caratteristiche tecniche

- Tensione di alimentazione	**(9-30) V DC**
- Resistenza	**500Ω / (1 kΩ - ponte PCB rotto)**
- Corrente a 24V	**46mA/ (22mA - ponte PCB rotto)**
- Indicatore LED	**rosso**
- Copertura protettiva	**trasparente**
- Sezione dei cavi di collegamento	**0,4÷1,5 mm2**
- Intervallo di temperatura di esercizio	**meno 10°C ÷ 50°C**
- Umidità	**(93 ± 3)% at 40°C**
- Grado di protezione	**IP 40**
- Dimensioni	**(90 x 90 x 44) mm**
- Peso	**0,120 kg**
- Materiale	**plastica ABS**

2. Installazione del dispositivo antincendio

- Estrarre il dispositivo antincendio;
- Rimuovere la chiave dalla base;
- Inserire la chiave nell'apertura della base, spingere verso l'interno e aprire le due parti del dispositivo antincendio;
- Selezionare la posizione (secondo i disegni di progetto) per l'installazione del dispositivo antincendio;
- Installare la base con gli appositi tasselli e viti;
- Collegare i cavi elettrici in base allo schema (fig.1)
- Da valori di fabbrica, il dispositivo antincendio è progettato per commutare a resistenza 500Ω o a corrente di linea 46mA (a 24V DC);
- E' possibile impostare il valore della resistenza, che può essere regolata a 1 kΩ, o impostare il valore della corrente di linea a 22mA (a 24V DC)

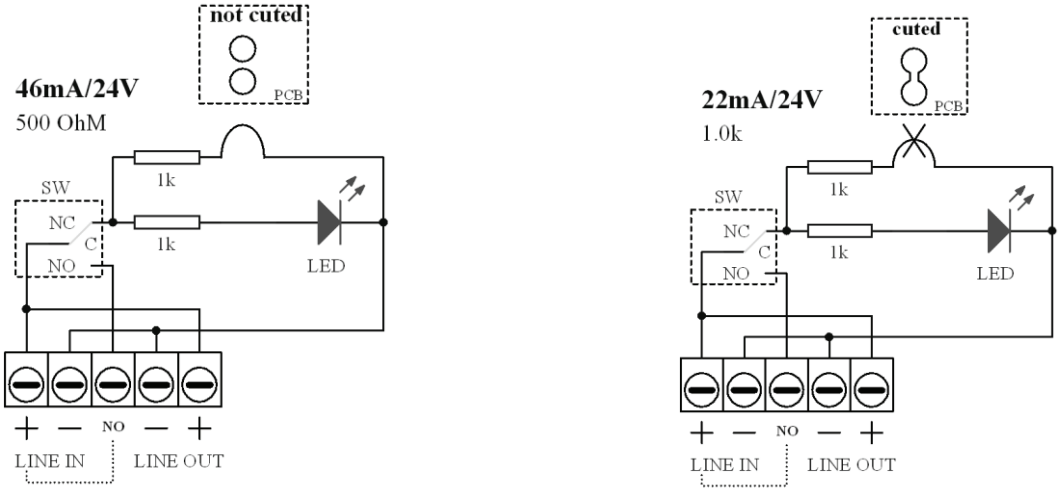

Fig.1

- Questa opzione si ottiene tagliando il ponte sulla scheda con i supporti di montaggio. (Fig. 2)
- Installare il coperchio dei supporti superiori alla base e, con una leggera pressione, chiudere il rilevatore antincendio;

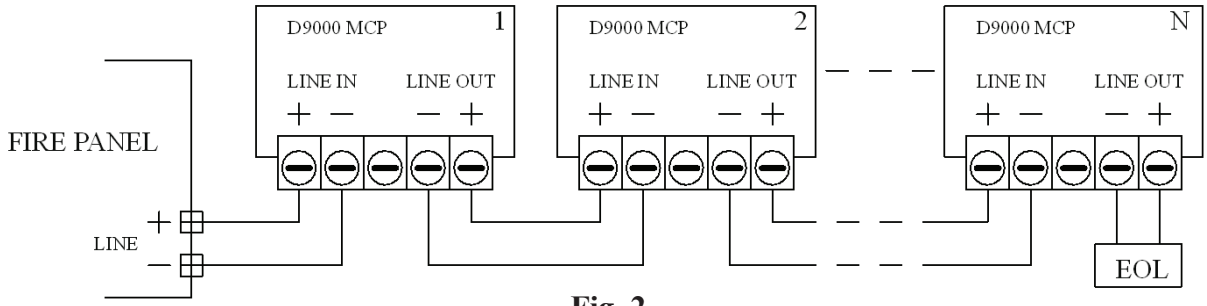

Fig. 2

3. Collaudo e manutenzione

Collaudo:

- Applicare la tensione;
- Sollevare il pannello di protezione;
- Premere la zona di azione nella posizione indicata dalle frecce.
- La zona di azione deve effettuare uno scatto e far apparire un indicatore grafico (strisce giallo-nere) per indicare l'avvenuto azionamento; si accenderà poi un LED rosso sulla facciata anteriore del dispositivo.
- Per ripristinare, posizionare la chiave nell'apertura sulla parte superiore del dispositivo e premere fino a quando l'elemento di lavoro si sposta nella posizione originale con un altro scatto. Il LED deve quindi spegnersi.
- Conservare la chiave del rilevatore per il collaudo periodico e il ripristino dopo l'intervento di emergenza.

Manutenzione:

- Ispezione visiva per danni meccanici e inquinamento: **- trimestrale**
- Controllo delle prestazioni: **- annuale**

4. Obblighi di garanzia

Il produttore garantisce la conformità del dispositivo alle norme EN 54-11:2006. Il periodo di garanzia è di 36 mesi dalla data della vendita, a condizione che:

- siano state rispettate le condizioni di conservazione e di trasporto;
- il rilascio sia effettuato da persone autorizzate;
- siano stati rispettati i requisiti di funzionamento indicati in questo manuale.
- i difetti non siano causati da fenomeni naturali e incidenti della presa di corrente.

Quando è necessaria una riparazione in garanzia, vi preghiamo di contattarci telefonicamente o via e-mail per fornire le linee guida relative agli obblighi di garanzia della società. Le riparazioni vengono effettuate dal servizio tecnico dell'azienda.