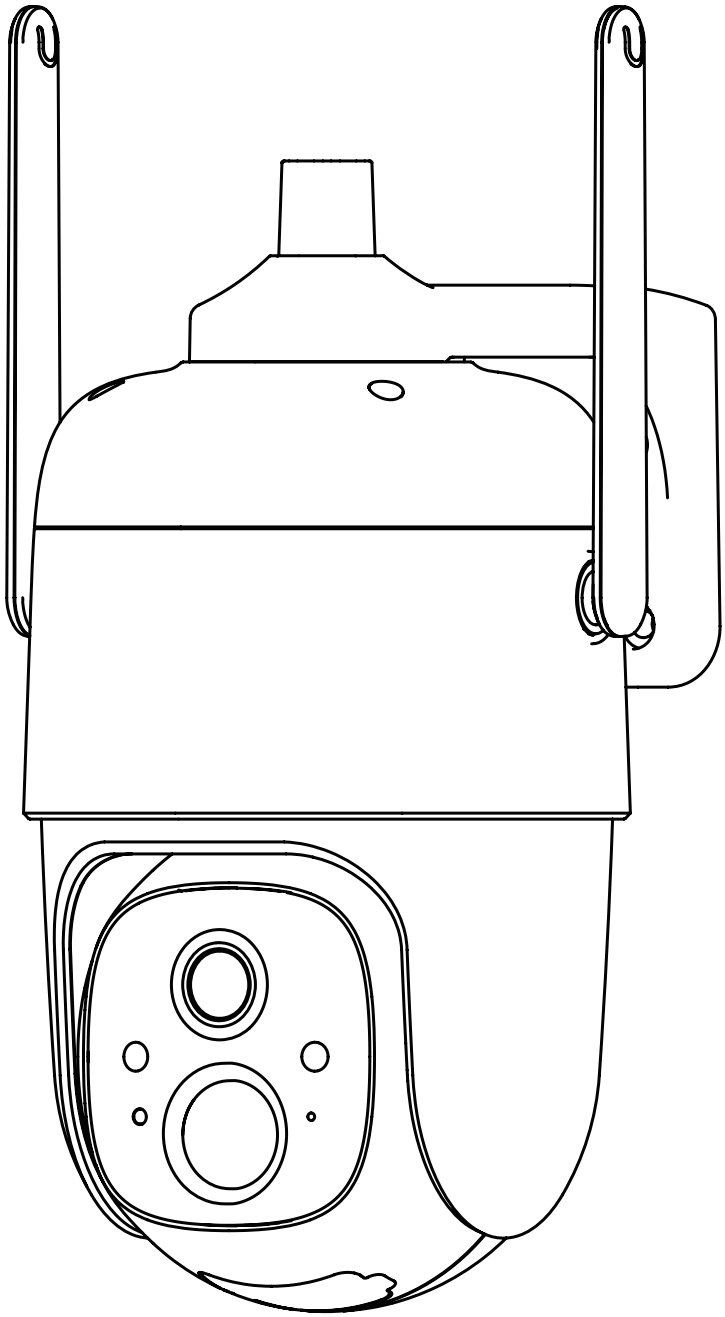

Câmara PTZ Inteligente a Batería

Instruções de Operação

Conteúdo

1. Conteúdo ----------01
2. Aparência do producto ----------02
3. Início rápido----------04
4. Configuração de câmara----------06
5. Instalação da câmara ----------11
6. Compartir Câmara ----------15
7. Carregar Câmara ----------18
8. Luz indicadora do estado----------19
9. Especificações do producto ----------19
10. Actualização do Firmware----------20
11. Advertências FCC ----------20
12. Perguntas frequêntes----------22

Conteúdo

1. Câmara VicoHome CQ1 *1
2. Suporte *1
3. Kit de Montagem*1
4. Cabo de carga USB *1
5. Instruções de Operação *1
6. Parafusos para suporte *1
7. Carregador do Painel Solar *1

Aparência do producto

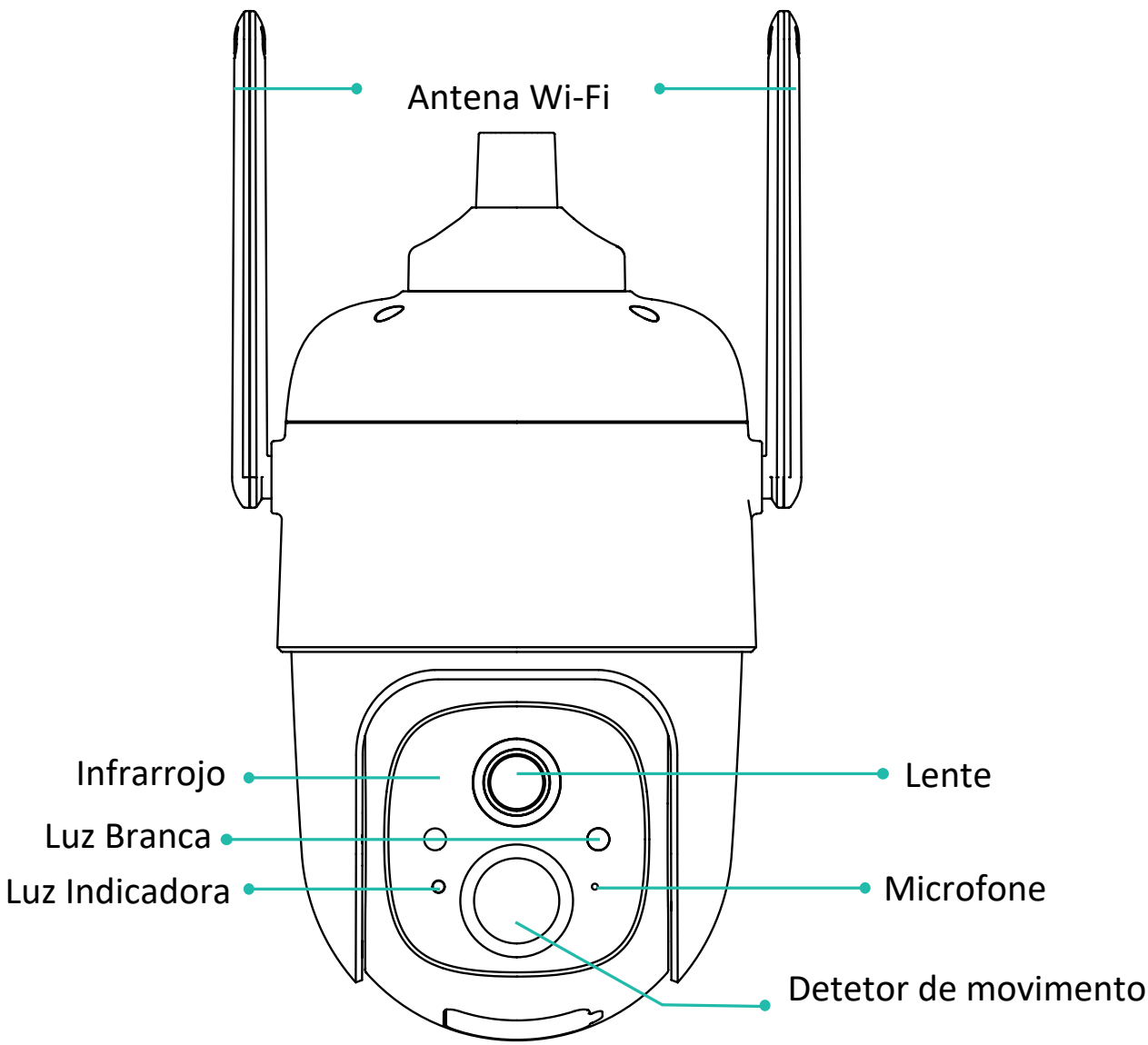

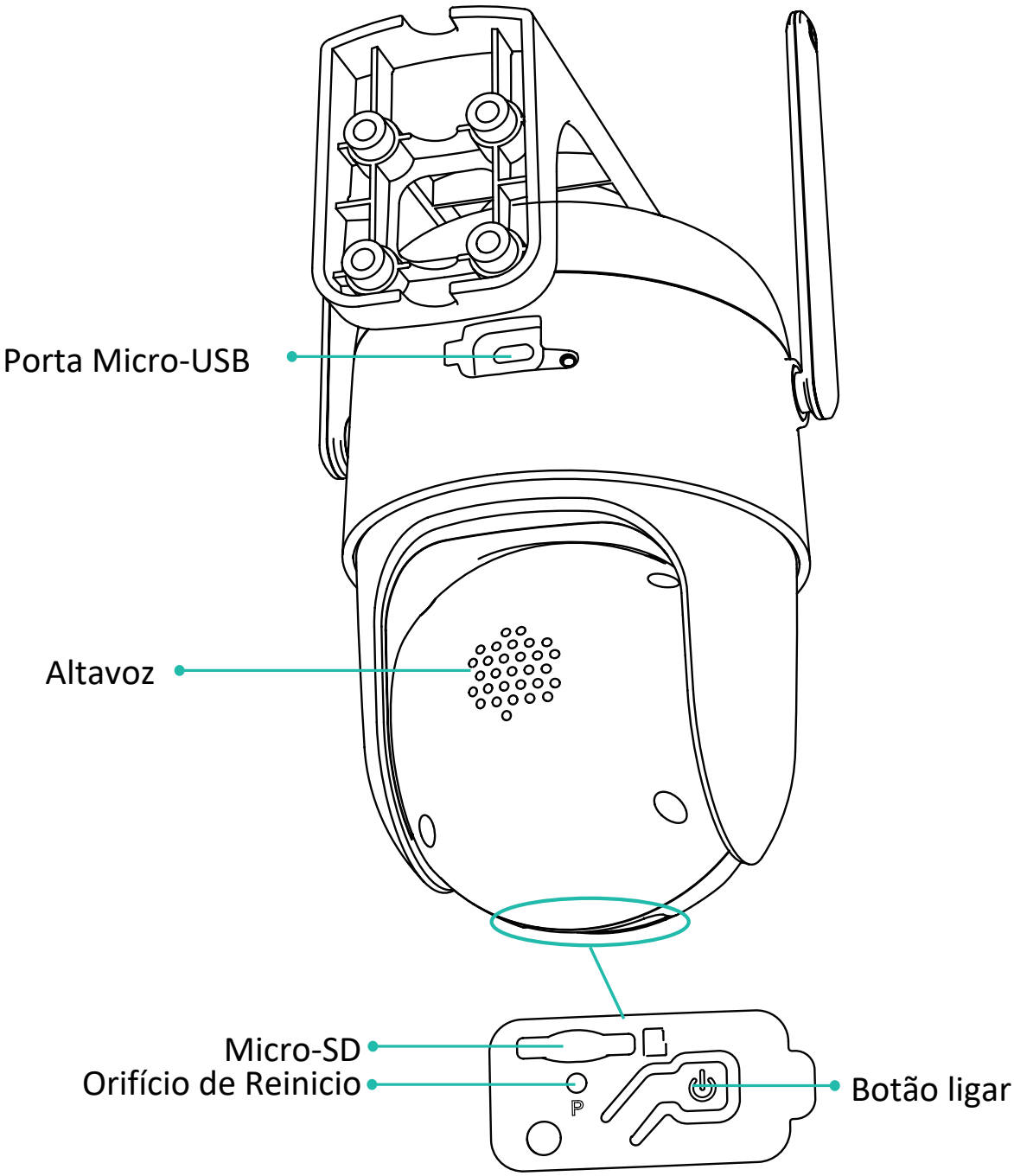
Porta Micro-USB
Altavoz
Micro-SD
Orifício de Reinicio
Botão ligar

Inicio rápido

A câmera inteligente com bateria, suporta alimentação suprida por bateria ou por CA.

1. Download e instalação App

A câmera sem fio inteligente alimentada por bateria é compatível com o aplicativo Android e iOS. Para uma melhor experiência, escaneie o código QR abaixo com seu celular, instale o aplicativo e siga as instruções para concluir o registro do usuário.





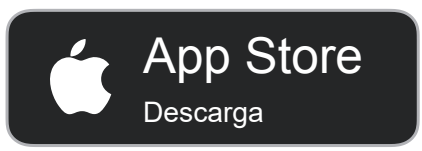

Link qr code: https://www.vicohome.io/download/

2. Agregar Dispositivo

Faça login no aplicativo, conecte-se ao Wi-Fi 2,4 GHz e adicione o dispositivo de acordo com as instruções (aproxime o dispositivo do roteador ao configurar).

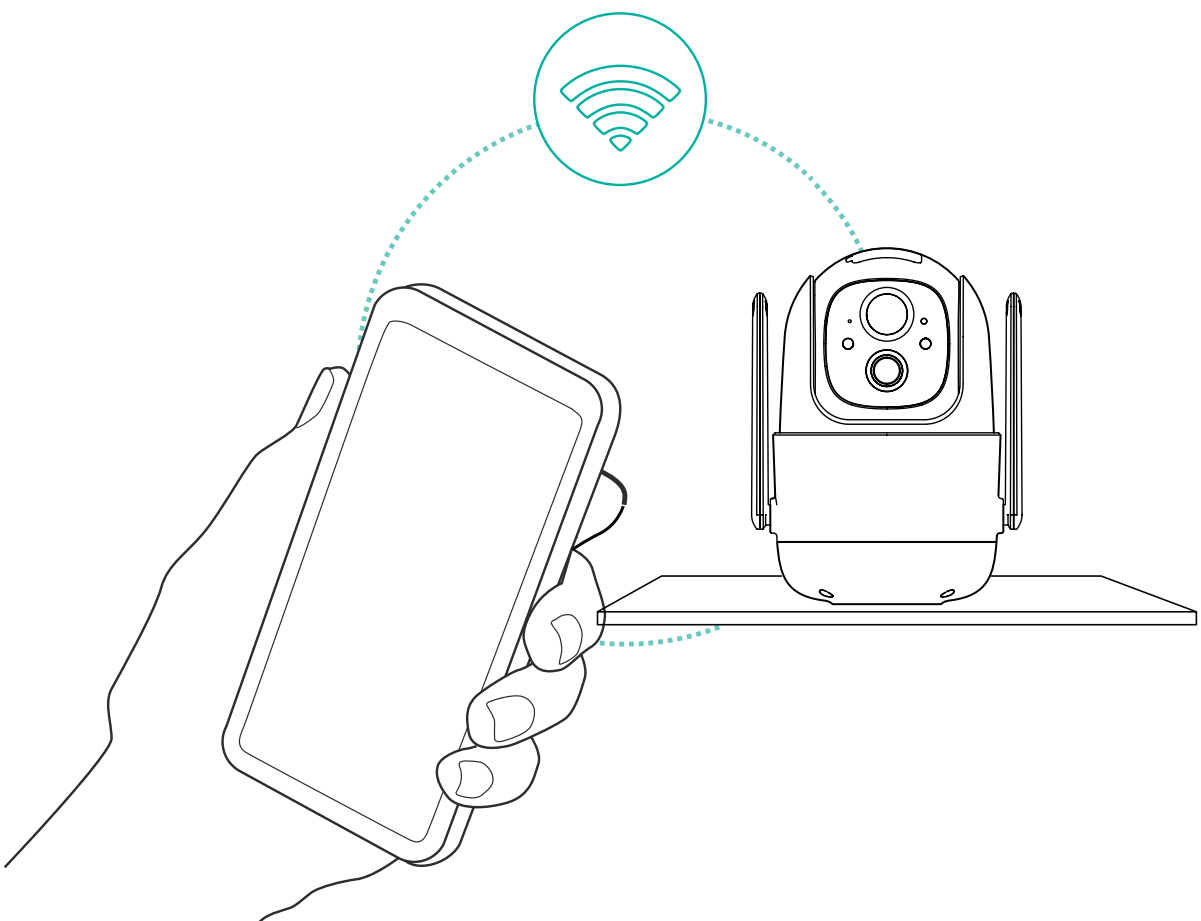

Configuração da câmara

Clique em "Adicionar câmera agora" no aplicativo e digite o nome e a senha da rede Wi-Fi de 2,4 GHz à qual você deseja que a câmera se conecte.

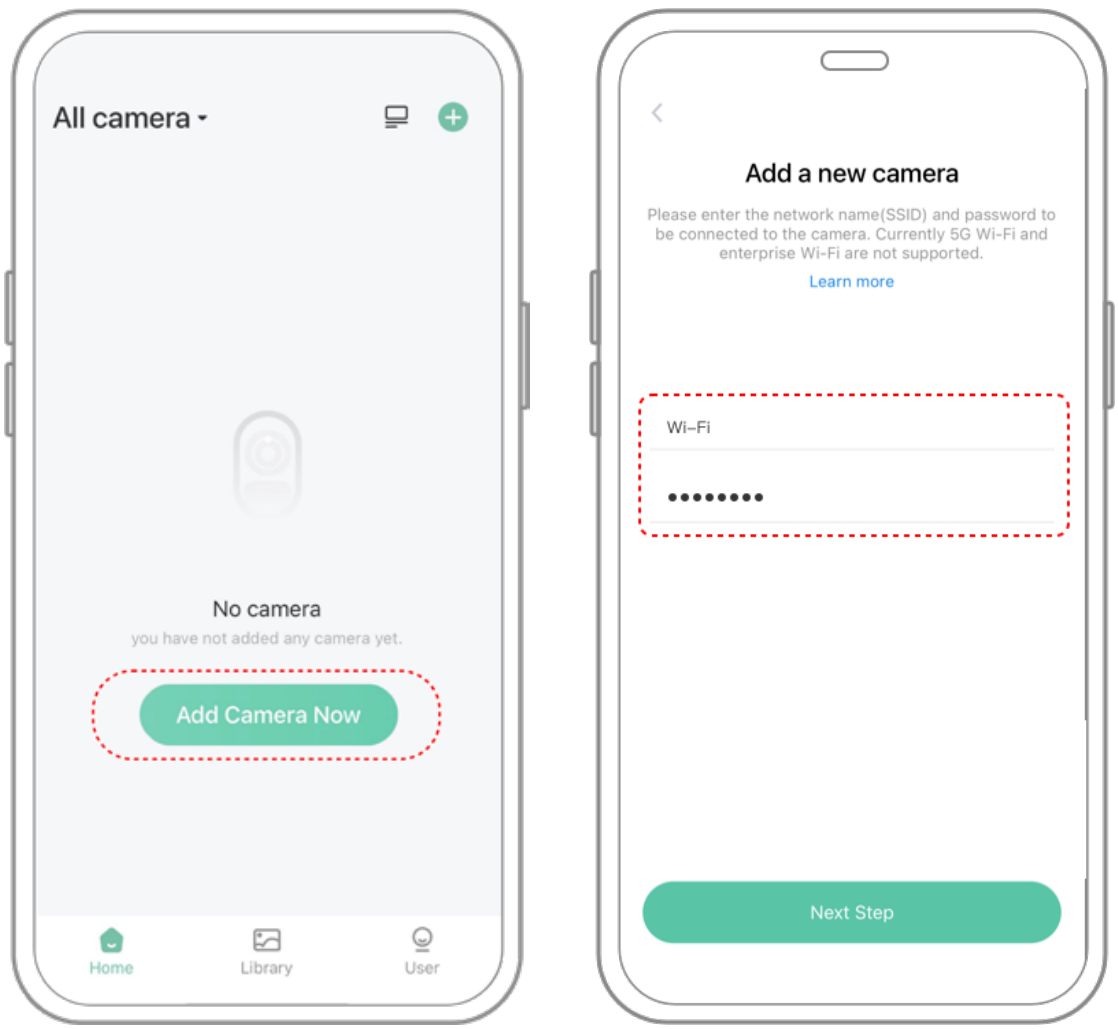

Para garantir uma conexão de maior distância, a câmera suporta apenas Wi-Fi de 2,4 GHz com maior capacidade de penetração na parede e atualmente não suporta Wi-Fi com outras frequências (5 GHz e 6 GHz). Verifique se o Wi-Fi inserido atende aos requisitos. Após a conclusão, clique em "Continuar" para gerar o código QR para emparelhar a câmera.



2) Após pressionar o botão da câmera por 3 segundos, a câmera será ligada. A câmera fará o som de varredura "Ding Dong Ding Dong" após ligar (se você não ouvir, clique duas vezes no botão liga/ desliga).

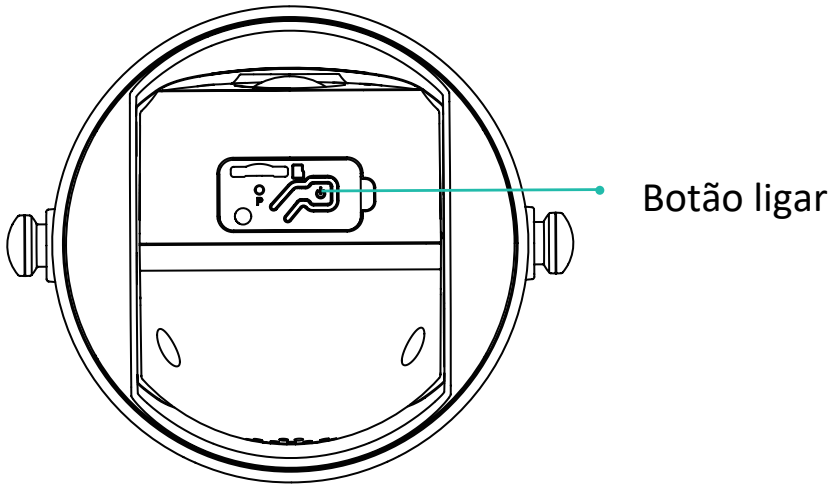

3) Mova a lente da câmera em direção ao código QR gerado no VicoHome cerca de 20 cm (7 polegadas) até ouvir um som "Ding".

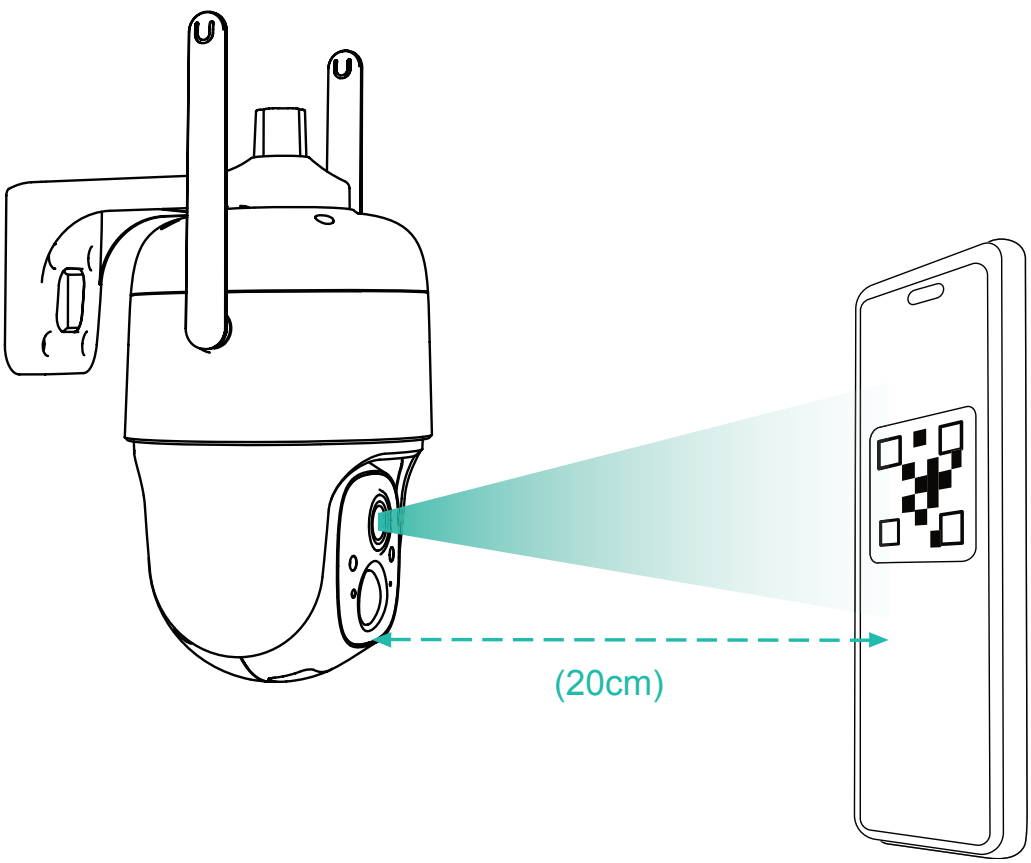

4) Depois de um tempo, a câmera emitirá um som rápido de conexão bem-sucedida. Neste momento, defina o nome do dispositivo no aplicativo e selecione o local onde deseja colocar o dispositivo. Clique em "Continuar" para concluir o emparelhamento.

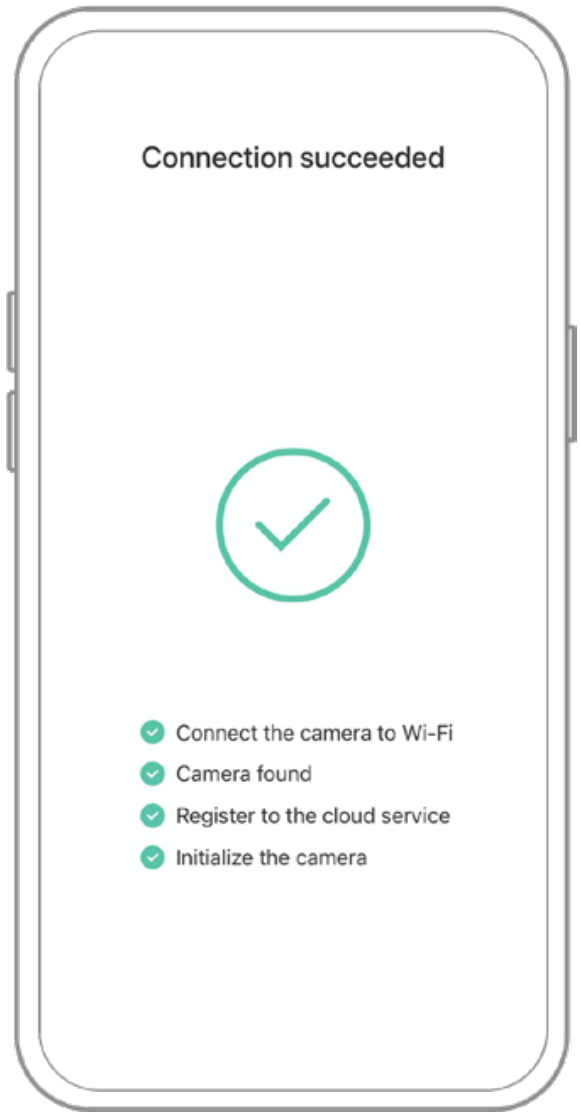

Possíveis problemas de emparelhamento:

- Ao ouvir "Erro de senha de Wi-Fi", verifique se a senha de Wi-Fi inserida no aplicativo está correta;
- Ao ouvir "Erro de autenticação", certifique-se de que sua rede Wi-Fi não seja uma rede de nível empresarial e que o dispositivo seja compatível apenas com a rede com nível de segurança inferior a WPA-2;
- Ao ouvir "Wi-Fi não encontrado", verifique se está selecionando ou digitando o nome de Wi-Fi correto e coloque o dispositivo próximo ao roteador Wi-Fi (certifique-se de que o roteador esteja ligado). Observe que o dispositivo não pode se conectar com Wi-Fi de 5Ghz;
- Quando você ouvir "Recuperando tempo limite de IP", isso indica que o número de dispositivos conectados ao roteador em sua casa é demais para conectar mais dispositivos. Remova alguns dos dispositivos conectados que não são comumente usados ou reinicie o roteador para limpar os dispositivos desconectados. Você pode precisar entrar em contato com o administrador do roteador;
- Ao ouvir a mensagem "Falha na conexão do serviço de nuvem", verifique se o seu roteador está conectado corretamente à rede externa. Quando você ouve essa mensagem de erro, é comum que haja uma desconexão da rede ou que o roteador selecionado em sua casa seja um servidor de rede local. Certifique-se de que a conexão de rede esteja normal e tente desabilitar temporariamente o firewall para reconectar.

Instalação da câmara

Você pode colocar a câmera em uma prateleira, outra superfície ou montá-la em uma parede para usá-la.

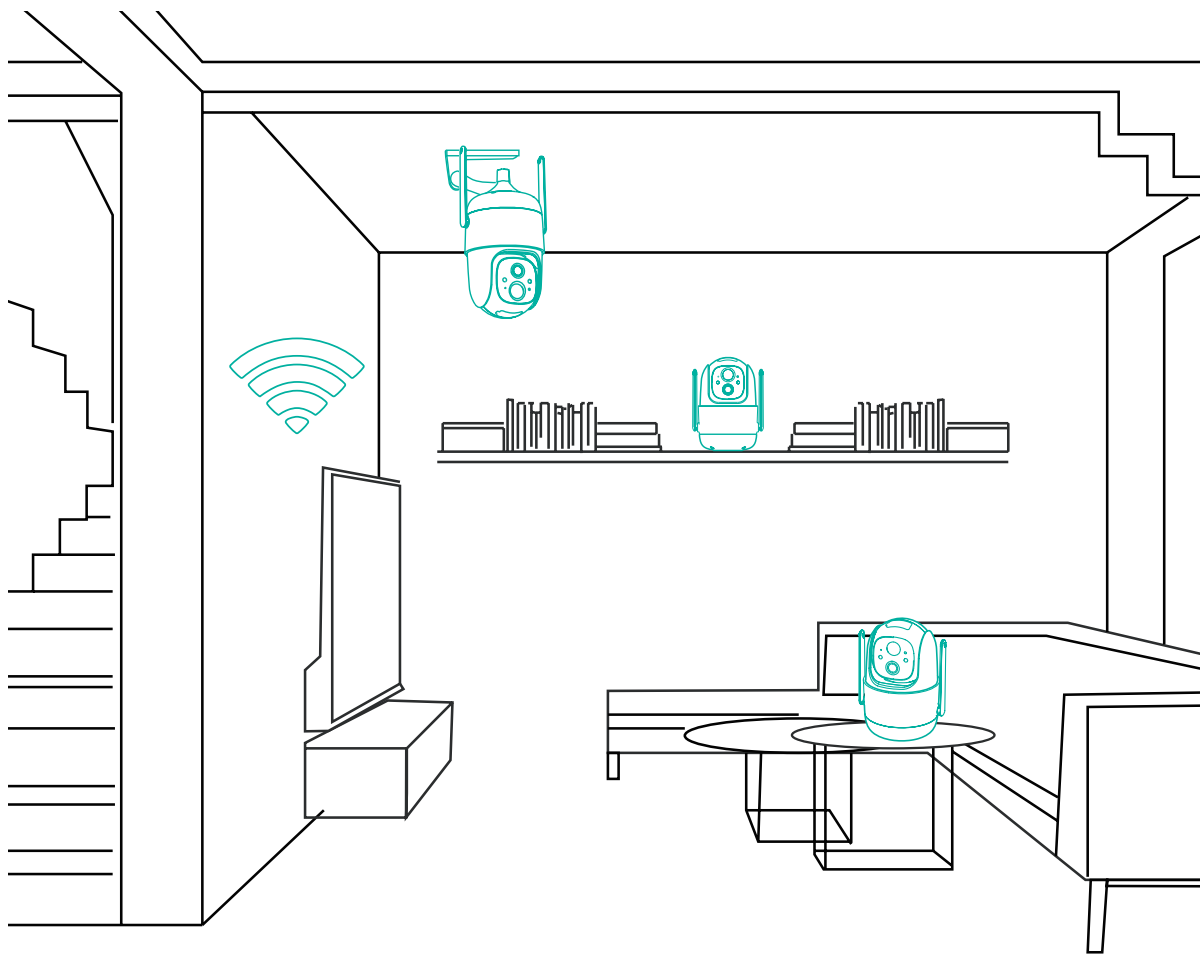

(1) Selecione um bom lugar para sua câmera

Selecione um bom local para sua câmera, instale a câmera em uma posição em que sua visão não seja bloqueada e verifique se você está dentro da cobertura da rede Wi-Fi. O sensor infravermelho PIR é mais sensível aos movimentos no campo de visão da câmera do que aos movimentos de ou para a câmera.

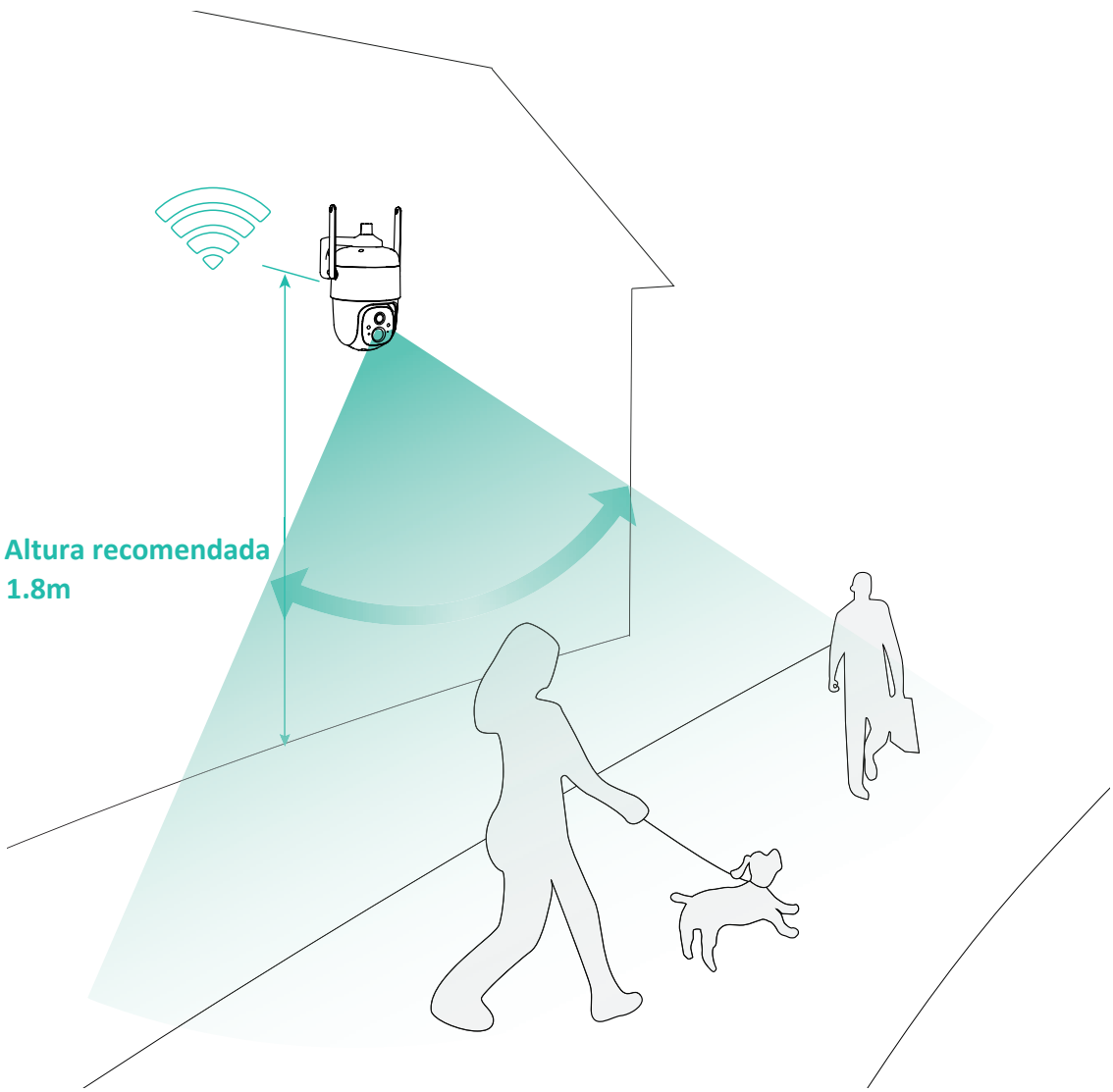

Para uso externo, instale a câmera de cabeça para baixo para maximizar o desempenho à prova d'água e a eficácia do sensor de movimento do corpo humano.

(2) Instalação de Suporte

1) Fixação com parafusos:

Coloque a câmera no local desejado. Você pode colocar a câmera diretamente em uma superfície plana ou fixar o suporte na parede ou no teto usando parafusos.



2) Configuração da câmera

Vire a câmera de cabeça para baixo e, em seguida, fixe-a no suporte com um parafuso.

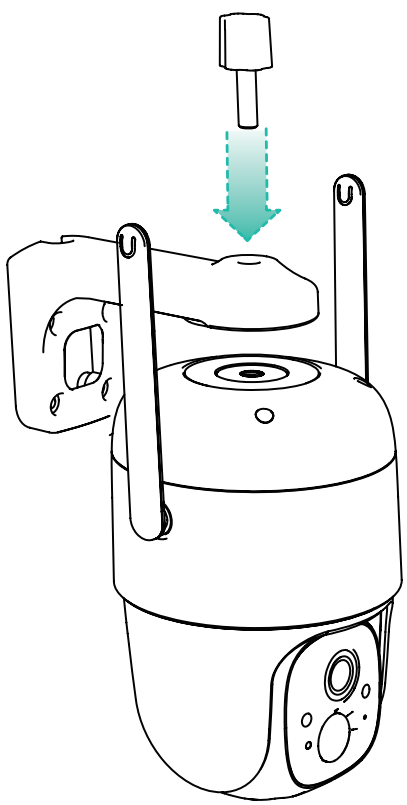

(3) Conecte o painel solar à câmera

Abra o plugue de borracha na parte traseira da câmera e insira o cabo do painel solar na porta Micro USB da câmera.

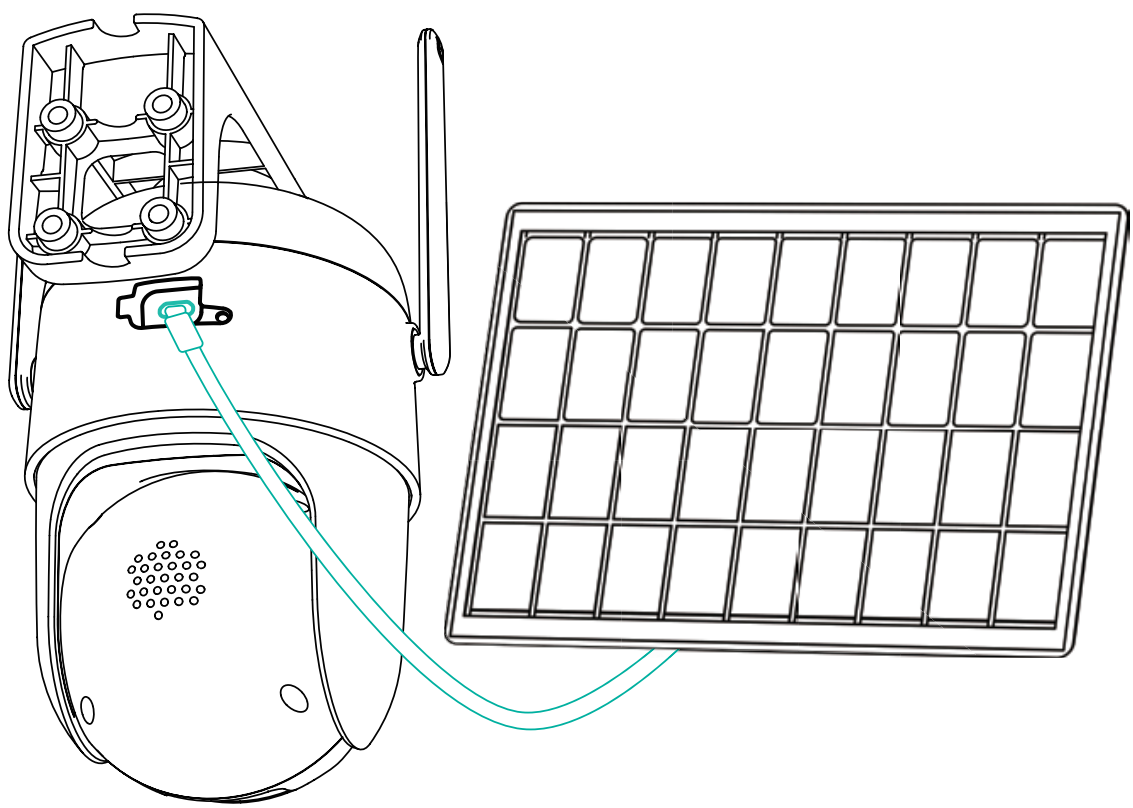

Compartir câmara

Você pode usar esta função quando quiser que outros membros da família ou amigos vejam a câmera. Apenas o usuário administrador, o primeiro a adicionar a câmera, pode compartilhar e gerenciar as configurações da câmera. Os usuários compartilhados têm direitos de acesso limitados.

(1) Etapas para o usuário administrador

1) Encontre a câmera que deseja compartilhar na página inicial do aplicativo e toque no botão "Compartilhar". Você também pode tocar no ícone "Configurações da câmera" da câmera e, em seguida, tocar no botão "Compartilhar";

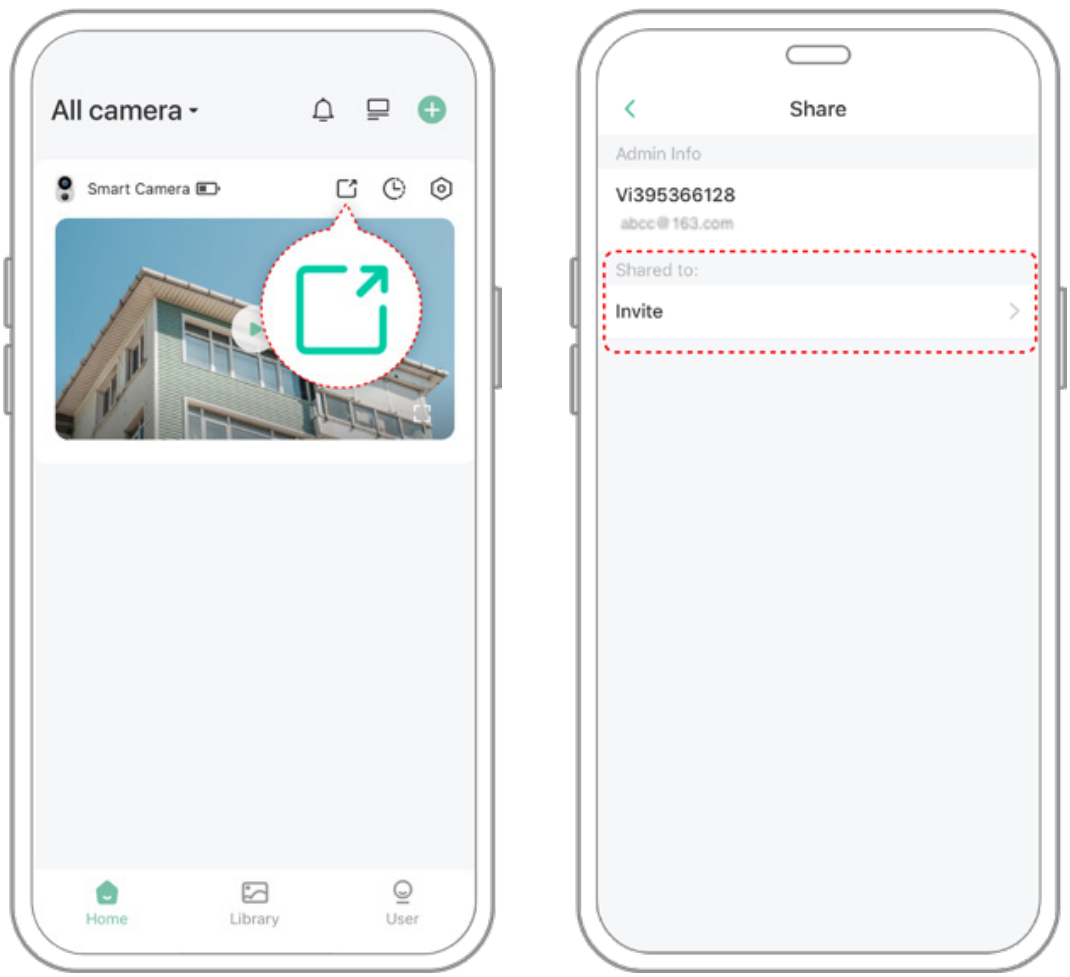

2) Toque em "Compartilhar câmera", um código QR para compartilhamento é gerado.



(2) Etapas para compartilhar o usuário

Para a família ou amigos com quem você deseja compartilhar, pesquise "Adicionar câmera do amigo" na página inicial para inserir a página do código de digitalização, digitalize o código QR gerado no telefone do administrador e envie a solicitação de acesso ao usuário administrador .

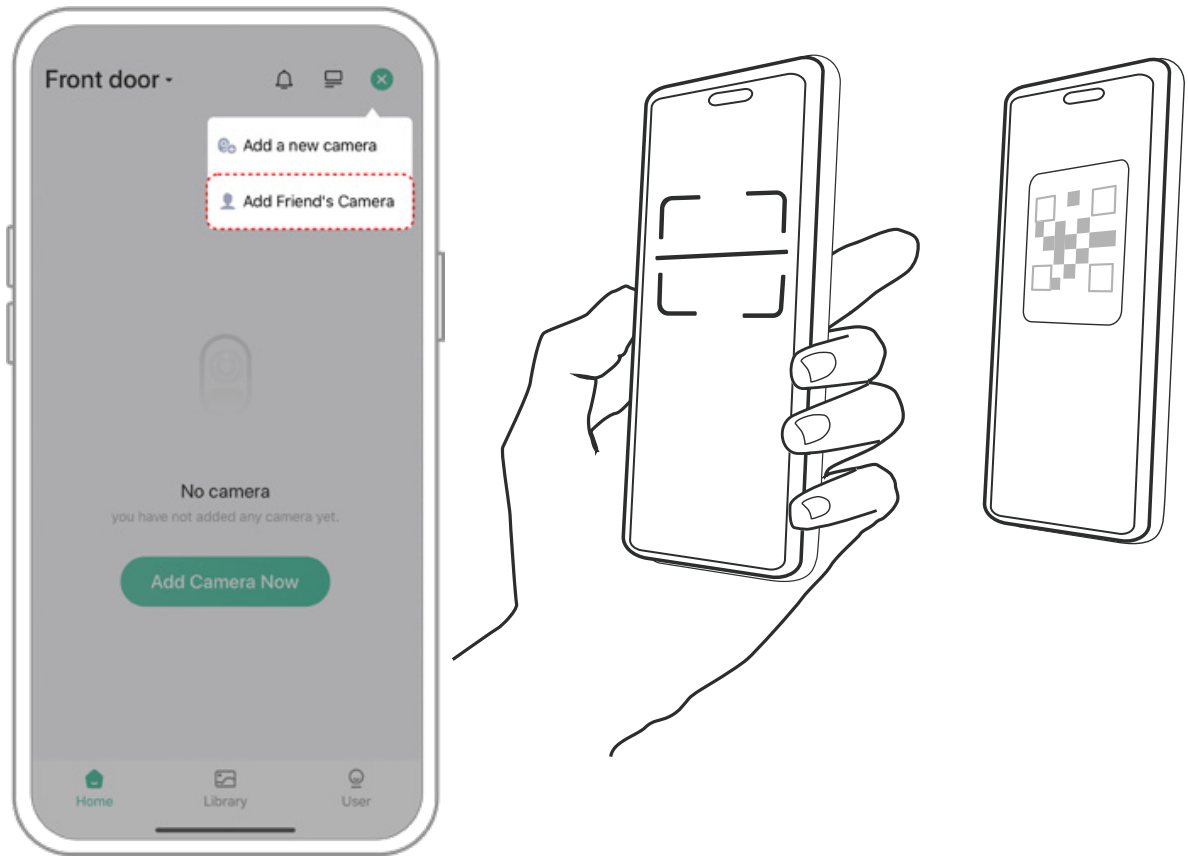

(3) Etapas para o usuário administrador

Você receberá um aviso de confirmação e poderá concluir o processo de compartilhamento da visualização da câmera, após aceitar.

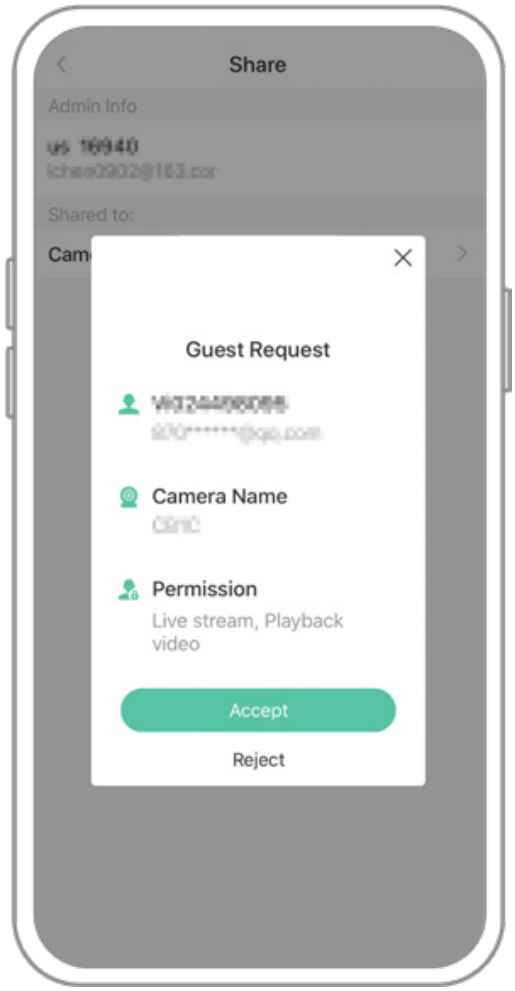

Carregar Câmara

O aplicativo irá lembrá-lo de carregar sua câmera quando a bateria estiver fraca. Por favor, use o cabo Micro USB para conectar ao adaptador de carregamento 5V/1.5A para carregar a câmera. Durante o carregamento, a luz indicadora da câmera fica amarela e quando a câmera está totalmente carregada, a luz indicadora fica verde. A câmera levará 15 horas para carregar totalmente.

Luz indicadora estado

Modo	Estado
Modo de trabalho	Azul
Modo descanso	Apagado
Modo carregamento	Amarelo
Modo carregamento completo	Verde

Especificações do producto

Artigo	Especificações
Lente	Campo: 110°
Resolução	Máx. 1920X1080
Bitrate	Adaptativo
Almazenamento	SD Micro (128GB)
Ángulo de rotación	panorâmica de 355°, inclinação de 90°
Capacidade bateria	9000mAh
Adaptador	5V/1.5A
Tamanho	120,2 × 101,1 × 158,3 (mm)

Actualização de Firmware

Quando você conecta sua câmera através do aplicativo, ele o alertará se um firmware mais recente estiver disponível. Você também pode verificar manualmente a versão mais recente do firmware nas configurações do aplicativo.

Certifique-se de que sua câmera esteja totalmente carregada ou conectada ao adaptador de energia antes de atualizar o firmware, não corte a fonte de alimentação durante a atualização.

Advertência da FCC

Este dispositivo está em conformidade com a parte 15 das Regras da FCC. A operação está sujeita às duas condições seguintes:

(1) Este dispositivo não pode causar interferência prejudicial.

(2) Este dispositivo deve aceitar qualquer interferência recebida, incluindo interferência que possa causar operação indesejada. Quaisquer alterações ou modificações não aprovadas expressamente pela parte responsável pela conformidade podem anular a autoridade do usuário para operar o equipamento.

NOTA: Este equipamento foi testado e está em conformidade com os limites para um dispositivo digital Classe B, de acordo com a Parte 15 das Regras da FCC. Esses limites são projetados para fornecer proteção razoável contra interferência prejudicial em uma instalação residencial. Este equipamento gera, usa e pode irradiar energia de radiofrequência e, se não for instalado e usado de acordo com as instruções, pode causar interferência prejudicial às comunicações de rádio. No entanto, não há garantia de que a interferência não ocorrerá em uma instalação específica.

Se este equipamento causar interferência prejudicial à recepção de rádio ou televisão, o que pode ser determinado desligando e ligando o equipamento, o usuário é encorajado a tentar corrigir a interferência por meio de uma ou mais das seguintes medidas: Reorientar ou reposicionar a antena receptora .

Aumente a separação entre o equipamento e o receptor. Conecte o equipamento em uma tomada de um circuito diferente daquele ao qual o receptor está conectado.

Consulte o revendedor ou um técnico de rádio/TV experiente para obter ajuda.

Para cumprir as diretrizes de exposição à RF da FCC, este equipamento deve ser instalado e operado com uma distância mínima de 20 cm entre o radiador e seu corpo: Use apenas a antena fornecida.

Perguntas frequêntes

1.Gestão de permissões de câmara: Como convidar família e amigos para usar a minha câmara juntos?

Abra a App e selecione a sua câmara na página inicial. Clique no botão de partilha na página inicial ou nas definições de "Partilhar" nas definições da câmara para introduzir a página de partilha e, em seguida, clique em "Convidar" para gerar um código QR. Os seus amigos podem agora obter alguns dos direitos de acesso digitalizando o código QR no seu telefone.

2.Por que o nome Wi-Fi não aparece quando me conecto a Wi-Fi?

Nos dispositivos da Apple com iOS13 ou superior, é necessário ligar a "permissão de localização" para a aplicação nas definições do sistema e alterá-la para "permitir quando estiver a ser utilizado".

3. A câmara mostrará luzes vermelhas quando a visão noturna é ativada?

As contas de lâmpada infravermelha incorporadas fazem com que a câmara apenas mostre algumas luzes vermelhas fracas quando a visão noturna é ativada, mas a qualidade da imagem ainda é clara sem ambiente de luz.

4. Quais são os requisitos para Wi-Fi?

Utilize uma rede sem fios de 2,4GHz. O dispositivo não suporta a rede sem fios 5GHz. Entretanto, por favor, desafie o método de autenticação Wi-Fi para WPA2-PSK ou outro método de segurança inferior. É necessária uma senha.

5. Até que ponto a câmara deve ser colocada junto do router?

Após os testes, a distância de ligação Wi-Fi pode normalmente atingir até 150 metros em área aberta. No entanto, a situação real depende da força do Wi-Fi e do seu ambiente circundante (paredes grossas, dispositivos eletromagnéticos, objetos metálicos grandes causarão interferência nos sinais Wi-Fi). Se o sinal de ligação da câmara estiver fraco ou instável, coloque a câmara o mais próximo possível do router.

6. Qual é o comprimento máximo do tempo de gravação?

Se definir a duração como "Auto", quando alguém ocorre na vista da câmara, começará a gravar um vídeo durante 3 minutos.

7. Como ver rapidamente os vídeos por categoria?

Clique no ícone no canto superior esquerdo da página "Biblioteca" para começar a filtrar vídeos por categoria. Selecione a categoria que deseja ver e, em seguida, clique em "Guardar" para ver as reprodução de vídeo.

8. O que devo fazer quando o dispositivo está avariado?

Pressione o fundo de alimentação durante 3 segundos para reiniciá-lo. Se não houver resposta, pode retirar a ficha de borracha no botão da câmara. Pressione o orifício de reinicialização com um objeto pontiagudo para reiniciar a câmara.