Manuel utilisateur JunctionBox (118×59)

Mis à jour May 15, 2024



JunctionBox (118×59) est une boîte de jonction conçue pour installer les **caméras Ajax**.

Le kit complet comprend toutes les fixations nécessaires pour l’installation. La boîte de montage est imperméable à l’eau et possède une presse-étoupe de câble, permettant une installation intérieure et extérieure.

Acheter JunctionBox (118×59)

Éléments fonctionnels

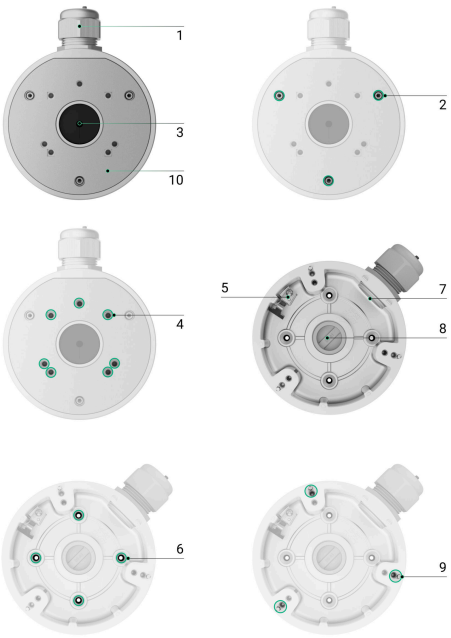

1. Presse-étoupe PG21.
2. Orifices permettant de fixer le couvercle de la boîte de jonction au boîtier de la boîte de jonction.
3. Bouchon de presse-étoupe. Retirez le bouchon pour faire passer les fils.
4. Orifices pour fixer la caméra au couvercle de la boîte de jonction.
5. Borne de mise à la terre.
6. Orifices pour fixer la JunctionBox à la surface.
7. Orifice pour faire passer les fils. Fermez-le avec un bouchon si vous acheminez les fils différemment.
8. Bouchon de presse-étoupe. Retirez le bouchon pour faire passer les fils.
9. Orifices pour fixer la caméra (DomeCam Mini) au boîtier de la boîte de jonction.
10. Couvercle de la JunctionBox.

Dispositifs compatibles

L'une des caméras ci-dessus peut être installée sur la **JunctionBox (118×59)** :

- **BulletCam** ;

- DomeCam Mini ;
- TurretCam.

> JunctionBox (118×59) est vendue séparément des caméras Ajax.

Caractéristiques clés

JunctionBox (118×59) est une boîte de jonction imperméable en aluminium pour la gestion des câbles des caméras IP Ajax. Elle permet d'installer facilement les caméras Ajax sur des murs, des plafonds ou des colonnes en béton, à l'extérieur comme à l'intérieur.

La boîte de jonction est dotée d'un presse-étoupe PG21, pour protéger le câble contre les dommages, la perte d'isolation et les flexions excessives lors de l'installation et de l'utilisation. La bague d'étanchéité pour un ou deux câbles dans le presse-étoupe empêche l'eau, la poussière et d'autres contaminants de pénétrer dans la boîte de jonction de la caméra.



JunctionBox est équipée d'un fil de montage pour fixer le couvercle lors de l'installation. Le fil de montage empêche le couvercle de tomber de la boîte de

montage de la caméra jusqu'à ce qu'il soit fixé à l'aide de vis. Le fil de montage est connecté à la borne de mise à la terre.

> La mise à la terre est effectuée par un spécialiste conformément aux règles et réglementations locales en matière de sécurité électrique.

Sélection du lieu d'installation

Le lieu d'installation de la JunctionBox doit être conforme aux recommandations de montage des dispositifs installés en utilisant la boîte.

Tenez compte des recommandations sur l'installation des dispositifs lorsque vous préparez un système Ajax pour un site.

JunctionBox ne peut pas être installée

1. À l'intérieur ou à l'extérieur, lorsque les niveaux de température et d'humidité ne correspondent pas aux **paramètres de fonctionnement** spécifiés. Cela peut endommager la boîte de jonction.
2. Dans les endroits où les conditions ne répondent pas aux exigences d'un dispositif installé à l'aide de la boîte de jonction.

Préparation pour l'installation

Disposition des câbles

Lors de la préparation de la pose des câbles, vérifiez les réglementations en matière d'électricité et de sécurité incendie en vigueur dans votre région. Suivez scrupuleusement ces normes et réglementations. Des conseils pour la pose des câbles sont disponibles dans **cet article**.

Acheminement des câbles

Nous vous recommandons de lire attentivement la section **Sélection du lieu d'installation** avant l'installation. Évitez toute modification de la conception du

système. Le non-respect des règles d'installation de base et des recommandations de ce manuel peut entraîner un mauvais fonctionnement et une perte de connexion avec les dispositifs installés avec la JunctionBox.

En savoir plus

Préparation à la connexion

Si vous devez faire passer des câbles par le presse-étoupe, vissez-le dans l'orifice prévu à cet effet. Fermez l'autre orifice à l'aide du bouchon du presse-étoupe.

Pour faire passer les câbles dans le presse-étoupe :

1. Démontez le presse-étoupe.

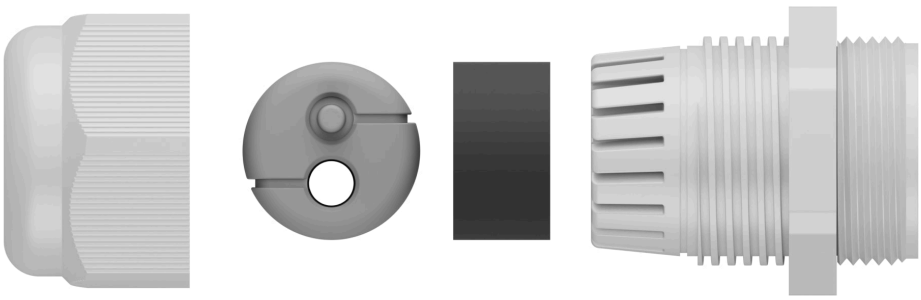

2. Coupez la bague d'étanchéité en caoutchouc **grise** en travers des lignes de coupe, en tenant compte du nombre de câbles. La bague en caoutchouc **noire** doit rester intacte.
3. Faites passer un ou deux câbles à travers la bague d'étanchéité en caoutchouc grise. Mettez en place la bague en caoutchouc noire.
4. Assemblez le presse-étoupe. Vissez le presse-étoupe dans l'orifice prévu à cet effet.

Installation

Avant l’installation, assurez-vous que vous avez choisi l’emplacement optimal pour le boîtier et qu’il est conforme aux exigences de ce manuel.

Comment installer JunctionBox

1. Préparez l’orifice dans le fond ou sur le côté de la boîte de montage à l’avance : retirez le bouchon du presse-étoupe et fermez l’autre orifice.
2. À l’aide du gabarit de montage, marquez les emplacements des points de perçage sur la surface où vous prévoyez d’installer la JunctionBox. Faîtes correspondre le gabarit avec le point d’entrée du câble si nécessaire. Collez le gabarit à l’endroit choisi pour l’installation avec du ruban adhésif et percez trois trous comme indiqué sur le gabarit.
3. Insérez le tuyau ou le tuyau ondulé (jusqu’à Ø 16 mm) dans le trou de la boîte de jonction si nécessaire.
4. Si nécessaire, faites passer un ou deux câbles dans la boîte de jonction par l’orifice situé dans la partie inférieure.
5. Sécurisez la JunctionBox sur la surface verticale ou horizontale du lieu d’installation choisi à l’aide des vis fournies et en utilisant tous les points de fixation.



6. Vissez le presse-étoupe dans l’orifice prévu à cet effet sur le côté de la boîte de jonction, si nécessaire.
7. Faites passer les câbles de la caméra par le bouchon du presse-étoupe situé sur le couvercle de la JunctionBox.

8. Connectez le câble Ethernet à la caméra. Si elle est alimentée par PoE, aucune alimentation externe n'est nécessaire ; dans le cas contraire, il faut connecter à la fois l'alimentation externe et le câble Ethernet.
9. Acheminez les câbles à l'intérieur de la boîte de jonction de la caméra.
10. Placez le couvercle sur le boîtier et fixez-le avec les vis fournies à l'aide de la clé hexagonale fournie (Ø 3 mm). La méthode d'installation **dépend** de la configuration de la caméra.



11. Installez la caméra sur le couvercle de la JunctionBox.
12. Vérifiez l'étanchéité de votre JunctionBox.

Comment installer la caméra dans JunctionBox

BulletCam

Pour installer BulletCam dans JunctionBox :

1. Desserrez la vis du support pivotant de BulletCam à l'aide de la clé hexagonale fournie (Ø 2 mm) et faites pivoter le support si vous devez modifier la position du canal de câble. Resserrez la vis.

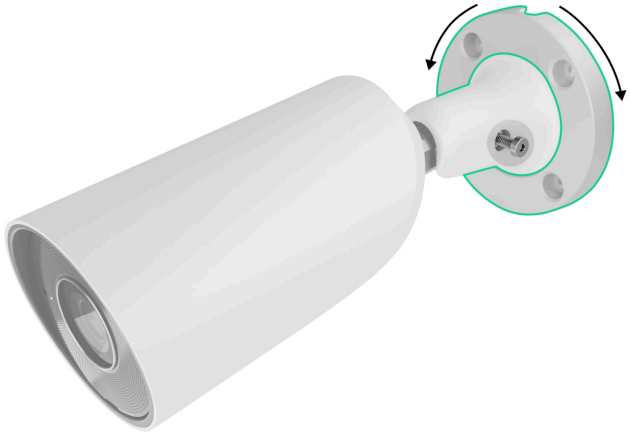

2. Acheminez le câble à travers le bouchon du presse-étoupe situé sur le couvercle de la JunctionBox et fixez le support de montage pivotant à la surface à l'aide des vis **M4×12** fournies.

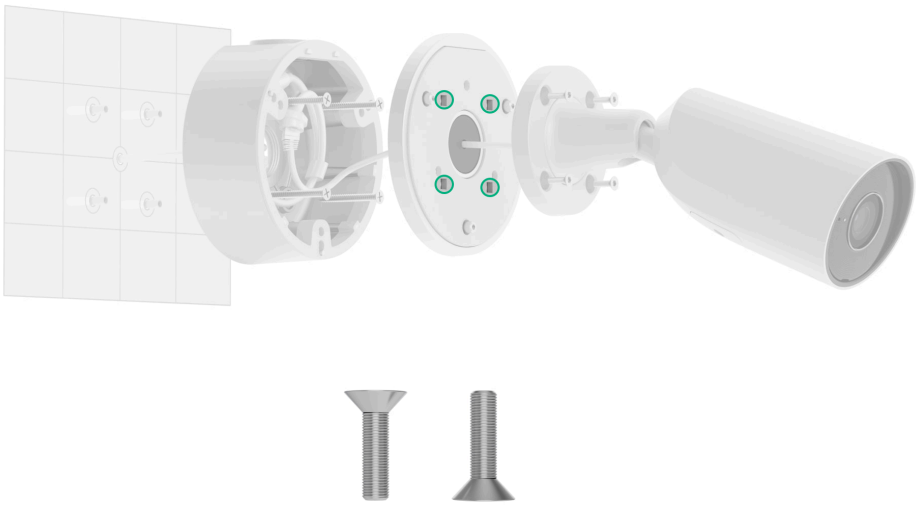

En savoir plus sur l'installation de BulletCam

DomeCam Mini



Pour installer DomeCam Mini dans JunctionBox :

1. Retirez la lentille à facettes.
2. À l’aide de la clé hexagonale fournie (Ø 2,5 mm), retirez les vis qui maintiennent la couverture protectrice.
3. Ajustez la position de la caméra par la rotation du boîtier. Serrez les deux vis qui maintiennent le boîtier de la lentille de la caméra. Installez la couverture protectrice et serrez les vis.
4. Acheminez le câble dans la JunctionBox et fixez la caméra à la boîte de jonction à l’aide des vis **M4×20** fournies. DomeCam Mini est installée sans couvercle.



5. Fixez la lentille à facettes.

En savoir plus sur l’installation de DomeCam Mini

TurretCam



Pour installer TurretCam dans JunctionBox :

1. À l’aide de la clé hexagonale fournié (Ø 2 mm), desserrez les deux vis et détachez le boîtier de la caméra du support. Veillez à soutenir le boîtier pour

éviter que la caméra ne tombe.

2. Faites passer le câble dans le support de la caméra et fixez le support au couvercle de la JunctionBox à l'aide des vis **M4×12** fournies.

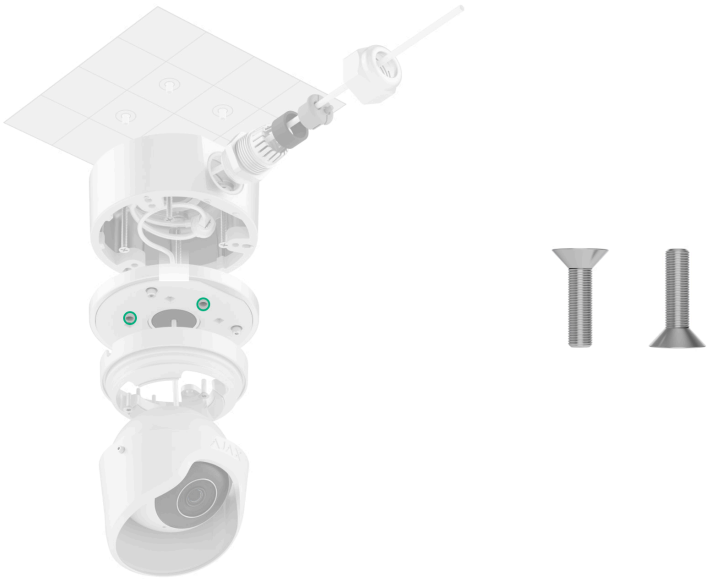

3. Placez le boîtier de la caméra dans le support, en veillant à ce que la lentille de la caméra soit orientée vers la zone protégée. Fixez-le en serrant les deux vis du support à l'aide de la clé hexagonale fournie (Ø 2 mm).

En savoir plus sur l'installation de TurretCam

Maintenance

JunctionBox ne nécessite pas d'entretien.

Caractéristiques techniques

Toutes les caractéristiques techniques

Conformité aux normes

Garantie

La garantie des produits de la Limited Liability Company « Ajax Systems Manufacturing » est valable pendant 2 ans à compter de la date d'achat.

Si l'appareil ne fonctionne pas correctement, veuillez d'abord contacter le service d'assistance technique Ajax. Dans la plupart des cas, les problèmes techniques peuvent être résolus à distance.

Obligations de garantie

Contrat de l'utilisateur

Contacter l'assistance technique :

- e-mail
- Telegram

Abonnez-vous à nos e-mails et découvrez nos derniers conseils sécurité. Aucun spam

Email

S'abonner