JunctionBox (118×59) Benutzerhandbuch

Aktualisiert May 15, 2024



JunctionBox (118×59) ist eine Anschlussdose für die Installation von **Ajax Kameras**.

Im Lieferumfang sind alle Befestigungselemente für die Montage enthalten. Die Anschlussdose ist wasserdicht und verfügt über eine Kabelverschraubung, sodass sie sowohl im Innen- als auch im Außenbereich installiert werden kann.

JunctionBox (118×59) kaufen

Funktionselemente

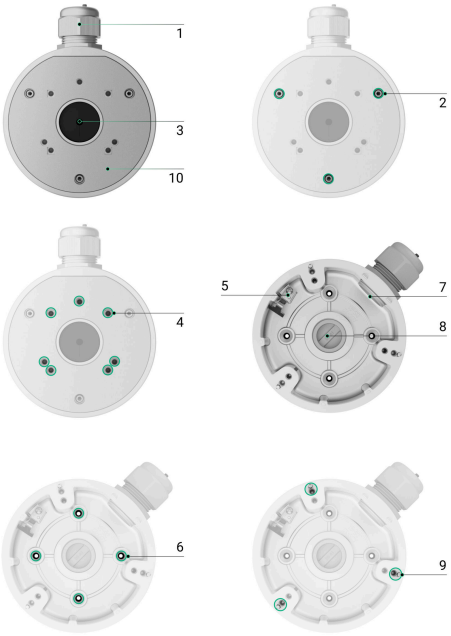

1. PG21 Kabelverschraubung.
2. Löcher zur Befestigung des Anschlussdosendeckels am Anschlussdosengehäuse.
3. Verschlussstopfen der Kabelverschraubung. Zum Einführen der Kabel muss der Stopfen entfernt werden.
4. Löcher zur Befestigung der Kamera am Anschlussdosendeckel.
5. Erdungsklemme.
6. Löcher zur Befestigung der JunctionBox an der Oberfläche.
7. Loch zur Durchführung der Kabel. Verschließen Sie diese mit einem Stopfen, wenn Sie die Kabel anders führen wollen.
8. Verschlussstopfen der Kabelverschraubung. Zum Einführen der Kabel muss der Stopfen entfernt werden.
9. Löcher zur Befestigung der Kamera (DomeCam Mini) am Gehäuse von Anschlussdose.
10. Deckel von JunctionBox.

Kompatible Geräte

Sie können eine dieser Kameras mit **JunctionBox (118×59)** installieren:

- BulletCam;
- DomeCam Mini;
- TurretCam.

JunctionBox (118×59) wird von Ajax Kameras separat verkauft.

Hauptmerkmale

JunctionBox (118×59) ist eine wasserdichte Anschlussdose aus Aluminium, die für Ajax IP-Kameras entwickelt wurde. Sie ermöglicht eine einfache Installation von Geräten an Betonwänden, Decken oder Säulen im Innen- und Außenbereich.

Die Anschlussdose ist mit einer PG21-Kabelverschraubung ausgestattet, um das Kabel vor Beschädigung, Isolationsverlust und übermäßigem Biegen während der Installation und des Betriebs zu schützen. Der Dichtungsring in der Kabelverschraubung für ein oder zwei Kabel verhindert das Eindringen von Wasser, Staub und anderen Verunreinigungen in die Anschlussdose.



JunctionBox ist mit einem Sicherungsdraht ausgestattet, um den Deckel während der Installation zu fixieren. Dieser verhindert, dass der Deckel von der

Anschlussdose abfällt, bis er mit Schrauben befestigt wird. Der Sicherungsdraht wird an die Erdungsklemme angeschlossen.

> Die Erdung ist von einer Fachkraft gemäß den örtlichen elektrischen Sicherheitsvorschriften vorzunehmen.

Auswahl des Installationsortes

Der Installationsort von JunctionBox muss den Empfehlungen für das dort zu installierende Gerät entsprechen.

Bitte berücksichtigen Sie diese Empfehlungen beim Planen eines Ajax Systems für ein Objekt.

JunctionBox sollte nicht installiert werden

1. In Innenräumen oder im Freien, wo Temperatur und Luftfeuchtigkeit nicht den angegebenen **Betriebsparametern** entsprechen. Dies kann zu Schäden an der Anschlussdose führen.
2. An Orten, an denen die Bedingungen nicht den Anforderungen für ein mit der Anschlussdose installiertes Gerät entsprechen.

Vorbereitungen für die Installation

Kabelorganisation

Informieren Sie sich vor Beginn der Kabelverlegung über die in Ihrer Region geltenden Elektro- und Brandschutzvorschriften. Halten Sie sich strikt an diese Normen und Vorschriften. Tipps zur Kabelorganisation finden Sie in **diesem Artikel**.

Kabelverlegung

Es wird empfohlen, vor der Installation den Abschnitt **Auswahl des Installationsortes** sorgfältig zu lesen. Vermeiden Sie jede Abweichung vom

geplanten Projekt des Systems. Die Nichtbeachtung der grundlegenden Installationsregeln und Empfehlungen in diesem Handbuch kann zu Fehlfunktionen und zum Verlust der Verbindung zu den mit JunctionBox installierten Geräten führen.

Mehr erfahren

Anschlussvorbereitungen

Um die Kabel durch die Kabelverschraubung zu führen, schrauben Sie diese in das gewünschte Loch. Das andere Loch mit dem Stopfen der Kabelverschraubung verschließen.

Um Kabel durch die Kabelverschraubung zu führen:

1. Kabelverschraubung auseinandernehmen.

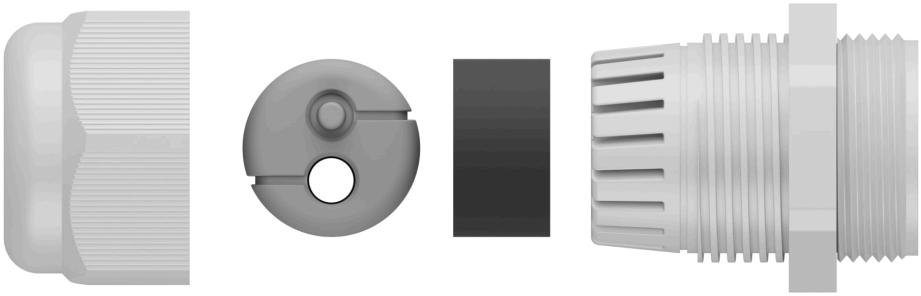

2. Den **grauen** Gummidichtungsring entlang der Schnittlinien entsprechend der Anzahl der Kabel schneiden. Der **schwarze** Gummiring muss unversehrt bleiben.
3. Ein oder zwei Kabel durch den grauen Gummidichtungsring führen. Den schwarzen Gummidichtungsring anbringen.
4. Kabelverschraubung zusammensetzen. Kabelverschraubung in das gewünschte Loch einschrauben.

Installation

Vergewissern Sie sich vor der Installation, dass Sie den optimalen Standort für die Anschlussdose gewählt haben und dass dieser den Anforderungen dieser Anleitung entspricht.

JunctionBox installieren

1. Das Loch im Boden oder in der Seite der Anschlussdose vorbereiten: Den Stopfen der Kabelverschraubung entfernen und das andere Loch verschließen.
2. Mit Hilfe der Montageschablone die Bohrlöcher an der Oberfläche markieren, an der JunctionBox montiert werden soll. Falls erforderlich, die Schablone an den Kabeleingangspunkt anpassen. Die Schablone am gewählten Installationsort befestigen und vier Löcher entsprechend der Schablone bohren.
3. Gegebenenfalls Rohr oder Wellschlauch (bis Ø 16 mm) in die Öffnung der Anschlussdose einführen.
4. Gegebenenfalls ein oder zwei Kabel durch das Loch im Boden in das Gehäuse der Anschlussdose führen.
5. JunctionBox an allen Befestigungspunkten mit den mitgelieferten Schrauben an einer senkrechten oder waagerechten Fläche am gewählten Montageort befestigen.



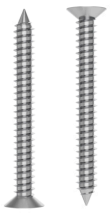

6. Bei Bedarf die Kabelverschraubung in das Loch an der Seite der Anschlussdose einschrauben.

7. Kamerakabel durch die Kabelverschraubung am Deckel der JunctionBox führen.
8. Das Ethernetkabel an die Kamera anschließen. Wenn die Kamera über PoE mit Strom versorgt wird, ist kein externes Netzteil erforderlich; andernfalls sowohl das externe Netzteil als auch das Ethernetkabel anschließen.
9. Kabel in die Anschlussdose der Kamera einführen.
10. Deckel an das Gehäuse anbringen und mit den mitgelieferten Schrauben und dem mitgelieferten Inbusschlüssel (Ø 3 mm) befestigen. Die Installationsmethode **hängt** von der Kamerakonfiguration ab.



11. Kamera an den Deckel der JunctionBox anbringen.
12. JunctionBox auf Widerstandsfähigkeit prüfen.

Die Kamera an der JunctionBox installieren

BulletCam

Um BulletCam an der JunctionBox zu installieren:

1. Mit dem mitgelieferten Sechskantschlüssel (Ø 2 mm) die Schraube an der Schwenkhalterung von BulletCam lösen und die Halterung drehen, wenn die Position des Kabelkanals geändert werden muss. Schraube wieder festziehen.

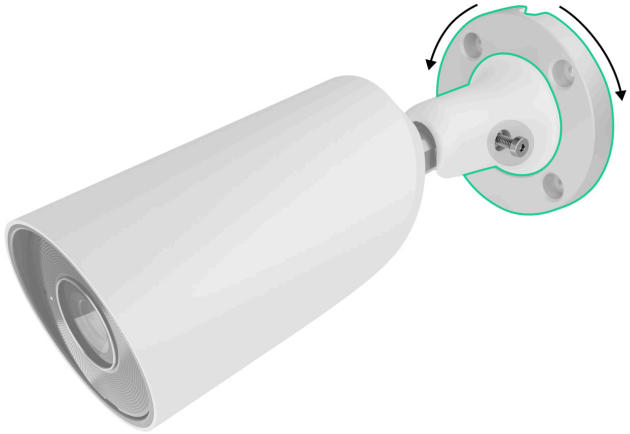

2. Das Kabel durch die Kabelverschraubung am Deckel der JunctionBox führen und die Schwenkhalterung mit den mitgelieferten Schrauben **M4×12** an der Oberfläche befestigen.

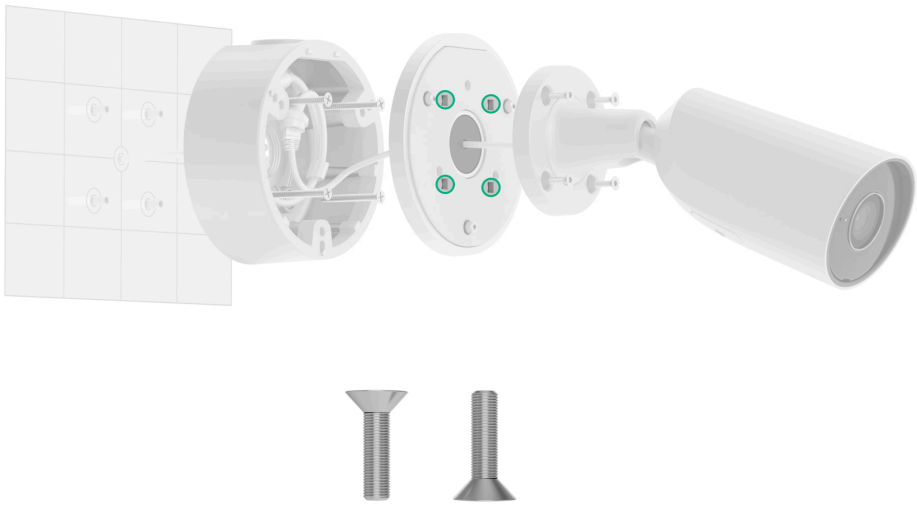

Erfahren Sie mehr über die Installation von BulletCam

DomeCam Mini



Um DomeCam Mini an der JunctionBox zu installieren:

1. Facettenlinse entfernen.
2. Schrauben, die die Schutzabdeckung halten, mit dem mitgelieferten Sechskantschlüssel (Ø 2,5 mm) lösen.
3. Kameraposition durch Drehen des Gehäuses einstellen. Die beiden Schrauben, mit denen das Gehäuse des Kameraobjektivs befestigt ist, anziehen. Die Schutzabdeckung wieder anbringen und die Schrauben festziehen.
4. Das Kabel in die JunctionBox einführen und die Kamera mit den mitgelieferten Schrauben **M4×20** an der Anschlussdose befestigen. DomeCam Mini wird ohne den Deckel installiert.



5. Facettenlinse anbringen.

Erfahren Sie mehr über die Installation von DomeCam Mini

TurretCam



Um TurretCam an der JunctionBox zu installieren:

1. Die beiden Schrauben mit dem mitgelieferten Inbusschlüssel (Ø 2 mm) lösen und das Kameragehäuse von der Halterung abnehmen. Das Gehäuse

festhalten, damit die Kamera nicht herunterfallen kann.

2. Das Kabel durch den Kamerahalter führen und den Halter mit den mitgelieferten Schrauben **M4×12** am Deckel der JunctionBox befestigen.

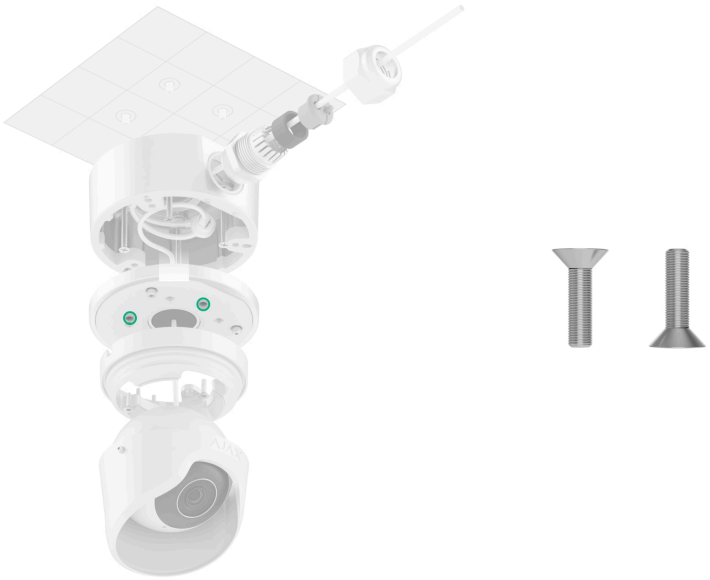

3. Das Kameragehäuse an den Halter anbringen. Dabei sicherstellen, dass das Kameraobjektiv auf den geschützten Bereich ausgerichtet ist. Das Kameragehäuse sichern, indem der beiden Schrauben im Halter mit dem mitgelieferten Sechskantschlüssel (Ø 2 mm) festgezogen werden.

Erfahren Sie mehr über die Installation von TurretCam

Wartung

JunctionBox ist wartungsfrei.

Technischspezifische Angaben

Alle technischen Daten

Einhaltung von Normen

Garantie

Die Garantie für die Produkte von Limited Liability Company „Ajax Systems Manufacturing“ gilt für 2 Jahre ab Kaufdatum.

Wenn das Gerät nicht ordnungsgemäß funktioniert, wenden Sie sich bitte zunächst an den technischen Support von Ajax. In den meisten Fällen können technische Probleme aus der Ferne gelöst werden.

Garantieverpflichtungen

Benutzervereinbarung

Technischen Support kontaktieren:

- **e-mail**
- **Telegram**

Abonnieren Sie unseren Newsletter über Sicherheit im Alltag. Ganz ohne Spam

Email

Newsletter