Tel:
+359 **64 801 597**
e-mail :office@dm-teh.com
web : www.dm-teh.com
Address :**16 Nikolay Haytov Str.**
5800 Pleven, Bulgaria

Bedienungsanleitung
CONVENTIONAL SOUNDER
S9000



1. EINLEITUNG

S9000 ist für die Ton- und Blitz-LED-Anzeige von in Feueralarmsystemen registrierten Ereignissen geeignet. S9000 ist konform mit EN54-3. Der Schallgeber wird über ein zweiadriges Kabel an eine Basis B9000 angeschlossen. Nach der Montage auf dem Sockel muss das akustische Signalgeber verriegelt werden.

2. TECHNICAL DATA

– Stromversorgung:	9-30 V DC
– Alarmzustand: aktuell:	max.60 mA/24V DC
– Schallpegel, Typ "Langsamer Whoop" auf 1m:	96dB /24V DC
– Häufigkeit, Muster "Langsamer Whoop":	0.5 – 1,2 kHz
– Blitzlicht-Signalisierung:	red
– Anschluss an Brandmelder:	Zweidrahtleitung
– Schutzgrad:	IP 40
– Betriebstemperaturbereich:	minus 15ºC to 70ºC (93
– Relative Feuchtigkeitsbeständigkeit:	± 3)% at 40ºC
– Abmessungen:	Øф100mm / h≤52mm
– Gewicht:	0.100g

3.MONTAGE DER ECHOLOTANLAGE

- Wählen Sie den Ort (nach den Plänen des Projekts) für die Installation des Echolots;
- Montieren Sie den Sockel mit geeigneten Befestigungen ;
- Schließen Sie die elektrischen Kabel gemäß dem beigefügten Schema an (Abbildung 1) ;

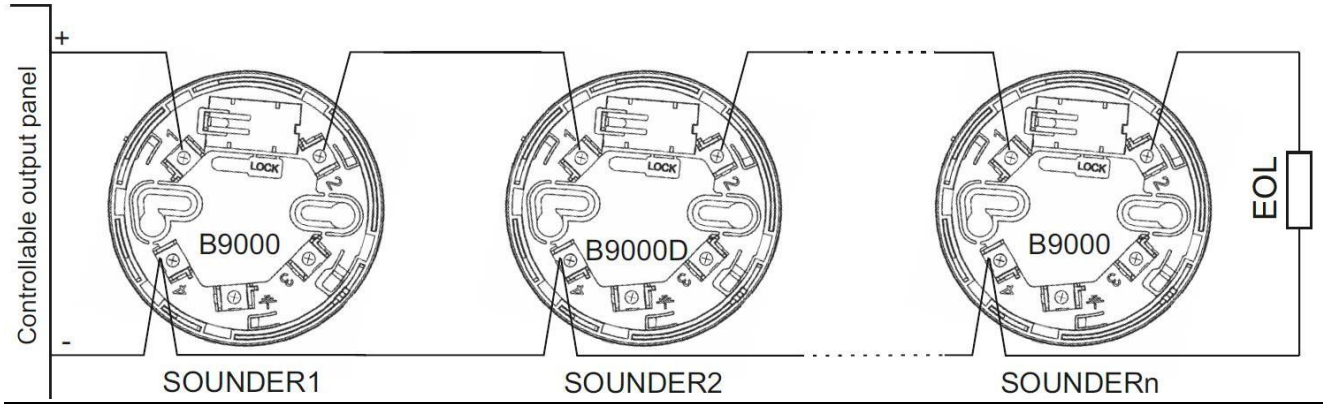

Bei Anschluss an einen steuerbaren Ausgang der Brandmeldezentrale Bedienungsanleitung S9000

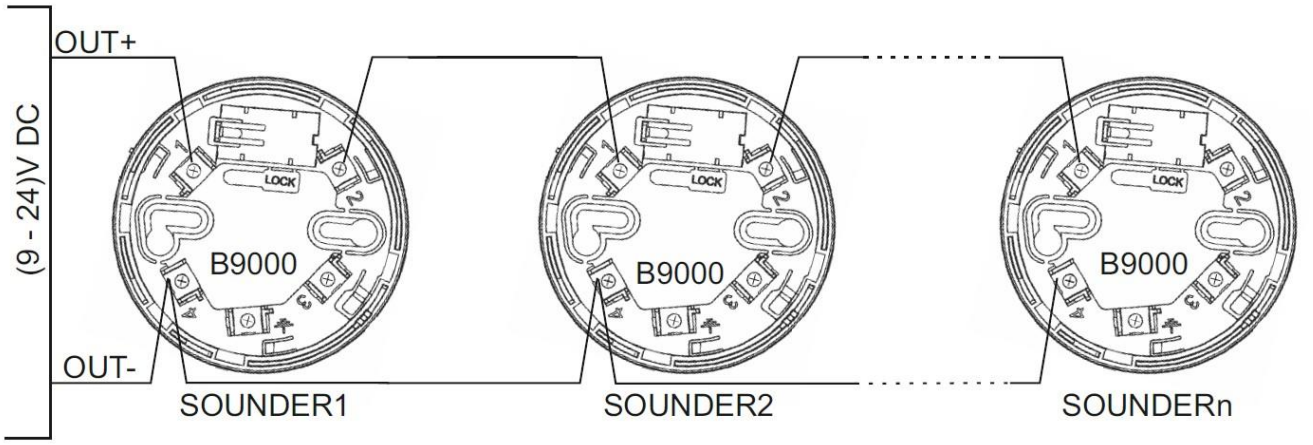

Fig.1

- Setzen Sie den Detektorsockel auf und drehen Sie ihn im Uhrzeigersinn, bis die Markierungen übereinstimmen;
- Verriegelung des Echolots:
- Ziehen Sie den Schlüssel aus dem Sockel (Abb.2).
- Brechen Sie den Kunststoff an der angegebenen Stelle auf der Unterseite des Echolots (Abbildung 3).

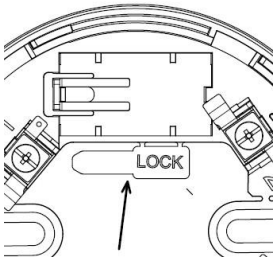

Fig.2

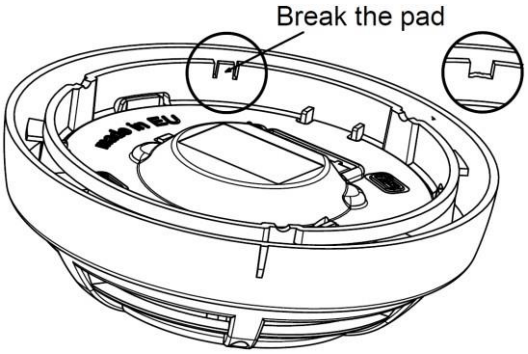

Fig.3

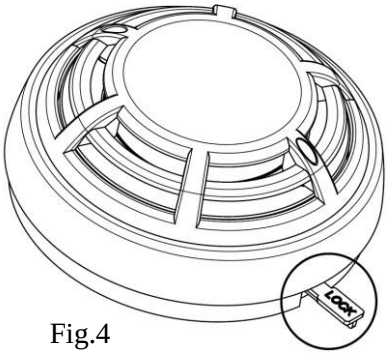

Fig.4

- Platzieren Sie den Sockel des akustischen Signalgebers und drehen Sie ihn.
- Wenn das akustische Signalgebergehäuse mit dem Sockel verriegelt ist, führen Sie zum Entriegeln zuerst den Schlüssel an der angegebenen Stelle ein.
(Abb. 4) und drehen Sie den Schallgeber gegen den Uhrzeigersinn;

4. GARANTIE

Die Gewährleistungsfrist beträgt 36 Monate ab Kaufdatum, vorausgesetzt, dass die im Serviceplan genannten Anforderungen eingehalten wurden.