Tel: +359 64 801 597
e-mail :office@dm-teh.com
Address :16 Nikolay Haytov Str.
5800 Pleven, Bulgaria

ISO 9001:2015 Certified Company



Anleitung für Installation und Betrieb

der Manueller Meldestelle

D9000 MCP

Achtung: Lesen Sie diese Anleitung sorgfältig durch, bevor Sie fortfahren den Detektor zu installieren.

Der Handfeuermelder D9000 MCP ist für den Innenbetrieb in Brandmeldeanlagen konzipiert und erfüllt die Anforderungen der Europäischen Norm EN54-11;

Der Brandmelder ist für einfache Installation und Wartung ausgelegt. Im Sockel sind Kanäle zum Einführen von Kabeln in drei Richtungen - links, rechts und oben - eingebaut. Der Schlüssel zum Öffnen des Feuermelders und zur Wiederherstellung des entfernten Elements ist derselbe und wird am Sockel befestigt. D9000 Der MCP hat eine schützende transparente Abdeckung und die Möglichkeit, eine Dichtung anzubringen. Bei der Aktivierung wird, mit Ausnahme der grafischen Anzeige des Bedienelements, für die Sichtbarkeit aus der Entfernung aktiviert und rote LED.

1. **Technical characteristics**

• Versorgungsspannung	(9-30) V DC
• Widerstand	500Ω / (1 kΩ in gebrochener PCB-Brücke)
• Strom bei 24V	46mA/ (22mA in unterbrochener PCB-Brücke)
• LED-Anzeige	rot
• Schutzabdeckung	transparent
• -Querschnitt der Verbindungskabel	0,4÷1,5 mm2
• Betriebstemperaturbereich	10ºC ÷ 50ºC
• Luftfeuchtigkeit minus	(93 ± 3)% auf 40ºC
• Schutzgrad	IP 40
• Abmessungen	(90 x 90 x 44) mm
• Gewicht	0,120 kg
• Material	ABS-Kunststoff

2. **Einbau des Brandmelders**

- Packen Sie den Feuermelder aus;
- Entfernen Sie den Schlüssel aus dem Sockel.
- Führen Sie den Schlüssel in die Öffnung des Sockels ein, drücken Sie ihn nach innen und öffnen Sie die beiden Teile des Feuermelders.
- Wählen Sie den Ort (gemäss den Projektzeichnungen) für die Installation des Feuermelders aus;
- Montieren Sie den Sockel mit geeigneten Dübeln und Schrauben;
- Schließen Sie die elektrischen Kabel gemäss dem Schema an (Abb.1)
- In der Fabrik ist der Brandmelder so ausgelegt, dass er 500Ω Widerstand oder Strom in der Leitung 46mA / bei 24V DC schaltet;

- - Es ist möglich, den Widerstand einzustellen, der auf 1 k eingestellt werden kann Ω oder Strom in der Leitung 22mA / bei 24V DC

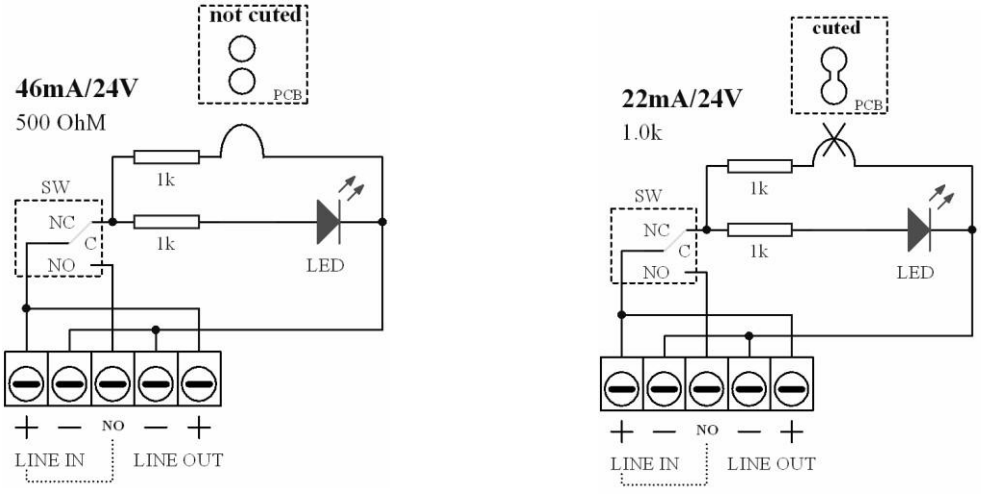

Fig.1

- Diese Option wird erreicht, indem die Brücke auf der Platte mit Montagefuttern abgeschnitten wird. (Abb. 2)
- Bringen Sie die Abdeckung der oberen Stützen am Sockel an und schließen Sie den Brandmelder mit leichtem Druck;

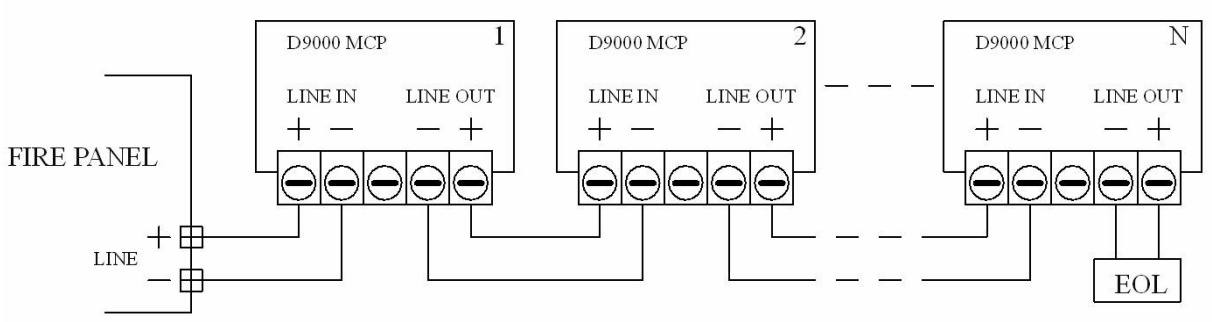

Fig. 2

3. <u>Prüfung und Wartung</u>
Prüfung:

- Spannung anlegen;
- Schutzabdeckung anheben;
- Arbeitsfläche an der mit Pfeilen gekennzeichneten Stelle drücken.
- Das Bedienelement muss an der Stelle ausfallen, an der es erscheint und die graphische Anzeige des Bedienelements für betätigten Detektor und leuchtet und die rote LED auf der Vorderseite.
- Zum Wiederherstellen den Schlüssel in die Öffnung auf der Oberseite des Feuermelders stecken und drücken, bis sich das Bedienelement in die obere Position bewegt. Die Luke muss sich verbergen und die LED erlischt.
- Bewahren Sie den Melderschlüssel für periodische Tests und die Wiederherstellung nach dem Notbetrieb auf.Wartung
- Sichtprüfung auf mechanische Beschädigung und Verschmutzung: - **vierteljährlich**
- Leistungsprüfung: - **Jährlich**

4. **<u>Gewährleistungsverpflichtungen</u>**
Der Hersteller garantiert die Konformität des Gerätes mit den Normen EN 54-11:2006. Die Garantiezeit beträgt 36 Monate nach dem Verkaufsdatum, vorausgesetzt, dass:

- die Lagerungs- und Transportbedingungen eingehalten worden sind;
- die Freigabe durch befugte Personen erfolgt;
- die in dieser Anweisung genannten Anforderungen für den Betrieb eingehalten wurden.
- die Mängel nicht durch Naturereignisse und Unfälle der Steckdose verursacht wurden.

Wenn eine Garantiereparatur erforderlich ist, setzen Sie sich bitte telefonisch oder per E-Mail mit uns in Verbindung, um Ihnen Richtlinien für die Garantieverpflichtungen des Unternehmens zu geben. Die Reparaturen werden in der Servicefirma des Unternehmens durchgeführt.

3. Testing and maintenance

Testing:

- Apply voltage;
- Raise the protective cover;
- Press working surface at the indicated with arrows place.
- The operating element must fail where it will appear and the graphic indication of the operating element for operated detector and will light up and the red LED on the front.
- To restore, place the key in the opening on the top of the fire detector and press until the work item moves to the top position. The hatch must hide and the LED turn off.
- Keep detector key for periodic testing and recovery after emergency operation.

Maintenance

- Visual inspection for mechanical damage and pollution: **- quarterly**
- Performance check: **- eyearly**

4. Warranty obligations

The manufacturer guarantees the conformity of the device with standards EN 54-11:2006. The warranty period is 36 months from the date of sale , provided that:

– the conditions of storage and transport have been followed;
– release is performed by authorized persons;
– the requirements for operation stated in this instruction have been abode.
– defects are not caused by natural phenomena and accidents of the plug socket.

When there is the need of warranty repair , please contact us by phone or email to give you guidelines for the warranty obligations of the company. Repairs are carried out in the company's service company.

Tel./Fax: +359 64 801 597 e-mail: office@dm-teh.com