Tel./fax : ***+359 64 801597***
e-mail : ***office@dm-teh.com***
: ***office@dmtech-ltd.com***
web : *www.dmtech-ltd.com*
Address : ***Pleven, Bulgaria***

Installation und Betrieb konventioneller Brandmelder

Baureihe D9000

Nom.№	Type	Characteristics	Sensitivity / Class
1001	**D9000 SR**	**Optischer Rauchmelder**	**EN 54-7**
1002	**D9000 T / A1R**	**Anstiegsgeschwindigkeits-Wärmemelder**	**A1R, EN 54-5**
1003	**D9000 T / A1S**	**Wärmemelder mit fixierter Temperatur**	**A1S, EN 54-5**
1004	**D9000 MSR**	**Kombiniert optischen Rauch- und Wärmemelder**	**A1R, EN 54-5 / EN 54-7**

Vorsicht : Lesen Sie dieses Handbuch, bevor Sie versuchen, den Detektor zu installieren.

1. Technische Daten

- Versorgungsspannung 9-30 V DC
- Leistungsaufnahme im Betriebszustand ≤ 130 µA
- Verbrauch im " Feuer " Zustand 20 mA/ 24V DC
- Ausgang des Begrenzungswiderstandes 2kΩ
- Schutzgrad IP 40
- Querschnitt des Anschlussdrahtes 0,4÷2,0 mm2
- Betriebstemperaturbereich 10ºC ÷ 50ºC
- Luftfeuchtigkeit (93 ± 3)% при 25ºC
- Abmessungen mit Sockel Ø 100mm h ≤ 52mm
- Gewicht ≤ 100g

– **Montage des Detektors**

- Wählen Sie den Ort (nach den Plänen des Projekts) für die Installation des Melders ;
- Montieren Sie den Sockel mit geeigneten Befestigungen ;
- Schließen Sie die elektrischen Kabel gemäß dem beigefügten Schema an (Abbildung 1) ;);

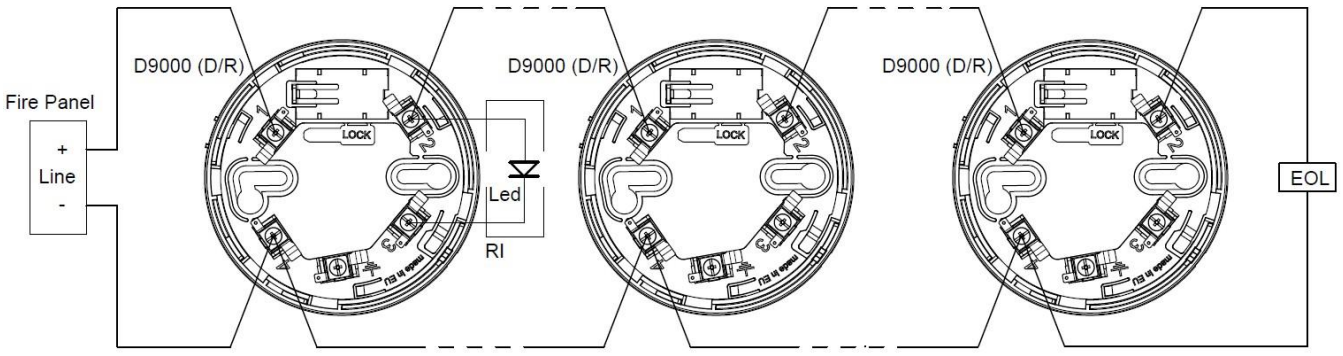

Abb.1

- Setzen Sie den Detektorsockel auf und drehen Sie ihn im Uhrzeigersinn, bis die Markierungen übereinstimmen;
- Wenn Sie den Detektor sperren möchten:
  - Entfernen Sie den Schlüssel vorgängig von der Basis (Abbildung 2).
  - Brechen Sie den Kunststoff an der angegebenen Stelle auf der Unterseite des Sensors (Abbildung 3).

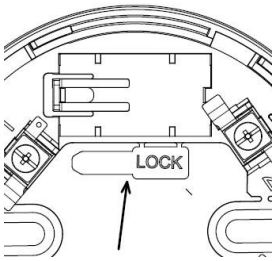

Abb.2

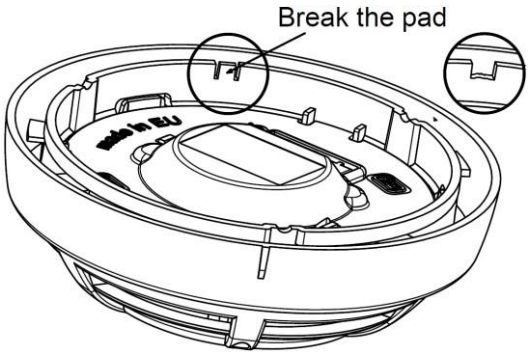

Abb.3

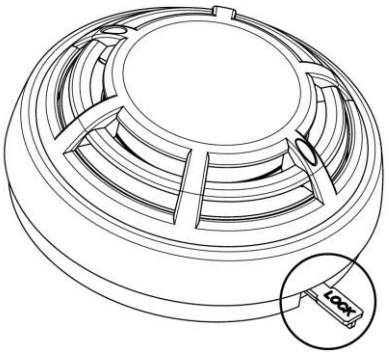

Abb.4

- Setzen Sie den Meldersockel auf und drehen Sie ihn .

- Wenn der Melder mit dem Sockel verriegelt ist, stecken Sie zum Entriegeln zuerst den Schlüssel an die angegebene Stelle
(Abb. 4) und drehen Sie den Detektor gegen den Uhrzeigersinn;
- Testen Sie den Detektor, um die korrekte Funktion der LED-Anzeige zu überprüfen;
- Während des normalen Betriebs blinken die LEDs 16 Sekunden lang.

2. Tests und Wartung

Tests

- Strom anschalten;
- Warten Sie etwa eine Minute oder bis der Detektor zu blinken beginnt;
- Aktivieren Sie das Detektor-Testspray und / oder die Temperatur-Sonde. Die beiden roten LEDs müssen permanent leuchten.

Wartung und Instandhaltung

Wartung und Instandhaltung

- Sichtprüfung auf mechanische Beschädigungen und Verschmutzung - einmal pro Jahr;
- Überprüfung der Leistung - einmal pro Jahr;
- Prophylaktische Reinigung - abhängig von der Umgebung, in der sie sich befindet.

Die optischen Detektoren D9000 SR/MSR sind softwaregetestet, und wenn der Detektor kontaminiert ist, wird dies durch blinkende LEDs für 2 Sekunden bis 2 Sekunden signalisiert.
Die Detektoren der Serie D9000 sind mit allen konventionellen Kraftwerken kompatibel, die die Anforderungen der Norm EN54 erfüllen.
Die Detektoren sind mit drei Sockeltypen erhältlich:

- **In 9000** - eine Standardbasis;
- **In 9000D** - Standard-Basis mit Diode für die Aufzeichnung von Schäden Detektor nach unten;
- **In 9000R** - Standard-Sockel mit Relaisausgang 12V für Sicherheitstafeln.

3. Gewährleistungsverpflichtungen

Der Hersteller garantiert die Konformität des Geräts mit den Normen EN 54-5 und EN54-7. Die Garantiezeit beträgt 24 Monate ab Verkaufsdatum, vorausgesetzt, dass:

- die Lagerungs- und Transportbedingungen eingehalten wurden;
- die Freigabe durch autorisierte Personen erfolgt;
- die in dieser Anleitung angegebenen Anforderungen für den Betrieb eingehalten wurden.
- die Defekte nicht durch Naturereignisse und Unfälle der Steckdose verursacht wurden.

Wenn eine Garantiereparatur erforderlich ist, setzen Sie sich bitte telefonisch oder per E-Mail mit uns in Verbindung, um Ihnen Richtlinien für die Garantieverpflichtungen des Unternehmens zu geben. Die Reparaturen werden in der Servicefirma des Unternehmens durchgeführt.

DMTech wünscht Ihnen eine angenehme Arbeit!

Tel./Fax: +359 64 801 597 e-mail: office@dm-teh.com