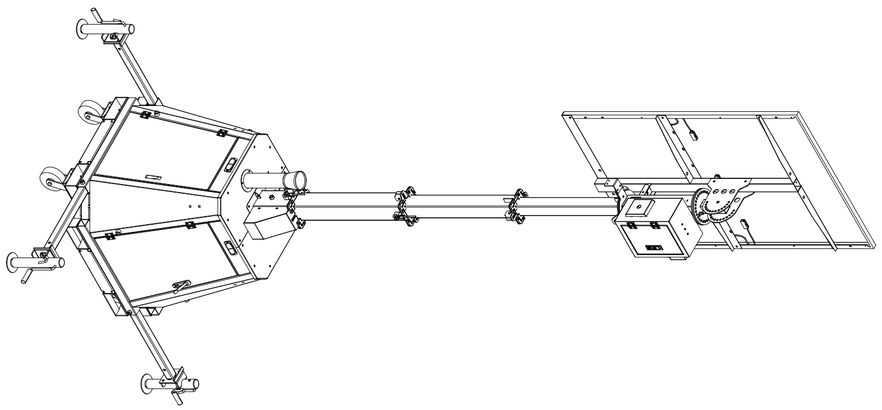
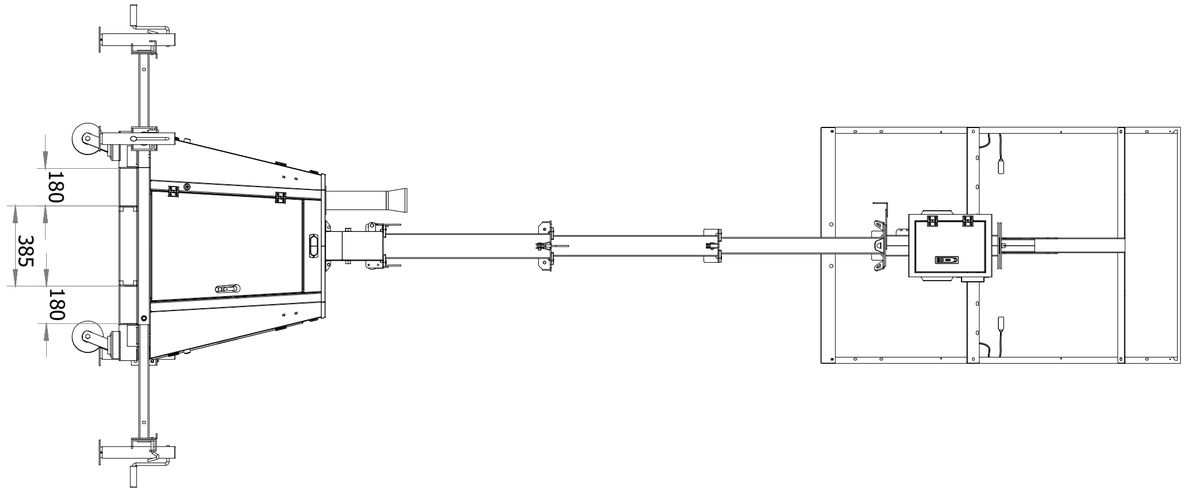
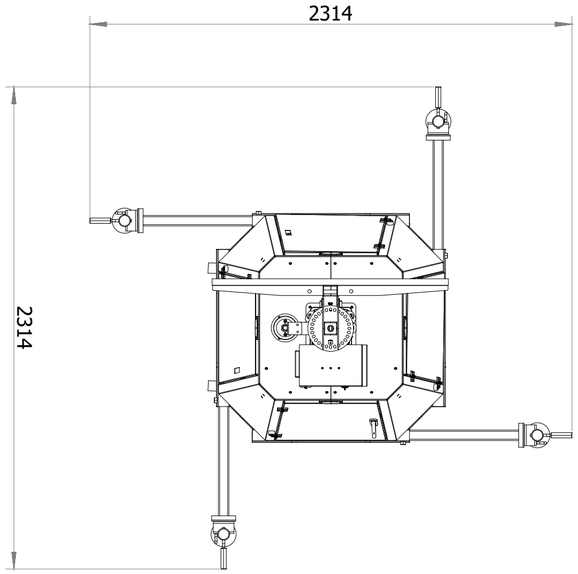
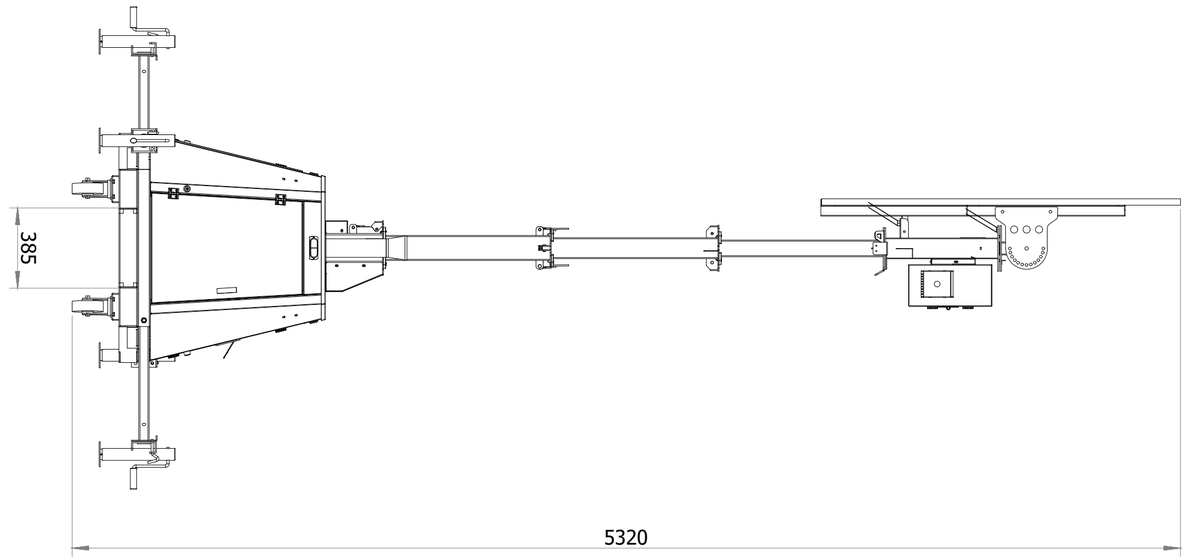








审核		□□	□□	□□		
			k	2026/5/6	更改文件号	□□
批准			□□		□□	

safire

□□□□	重量(Kg)	□□
UDT-00	UDT-00	