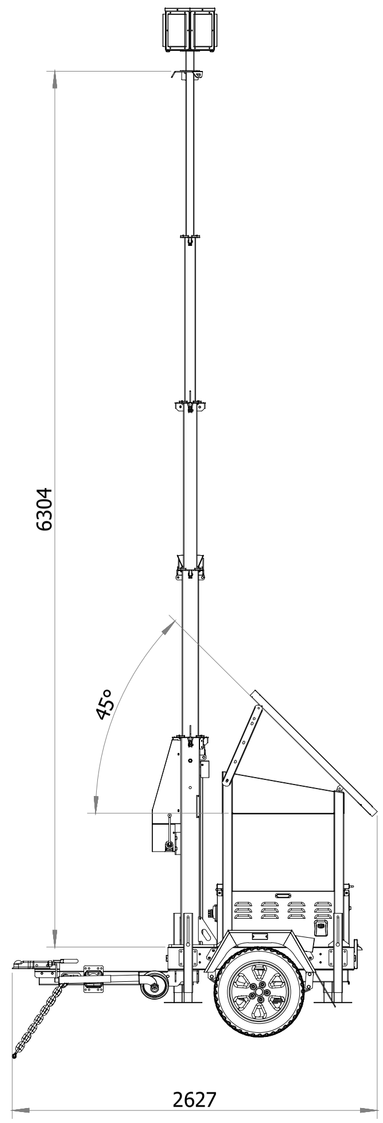

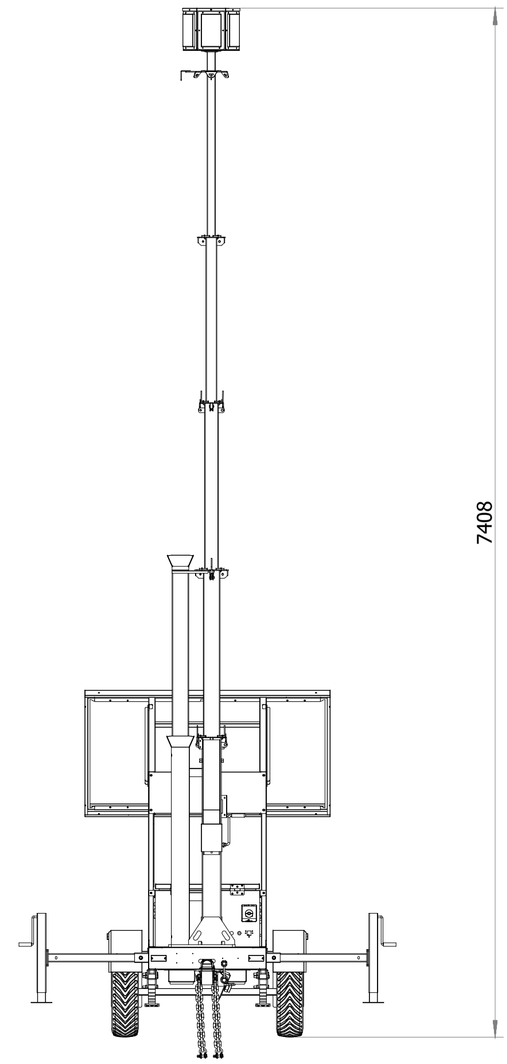

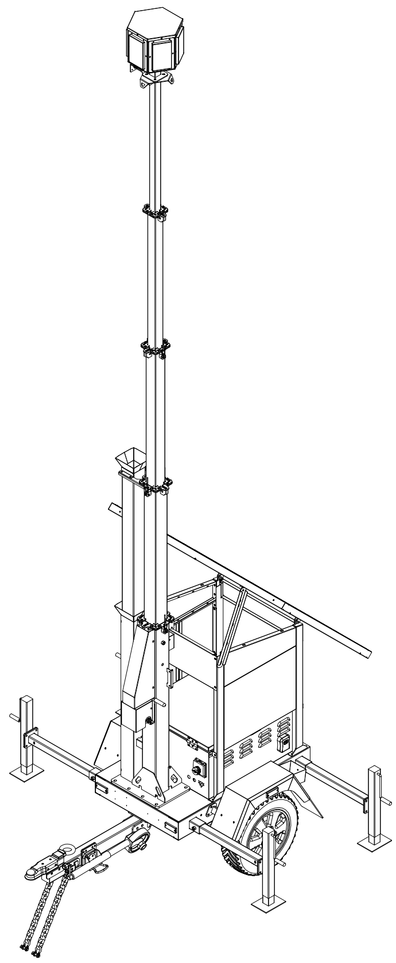

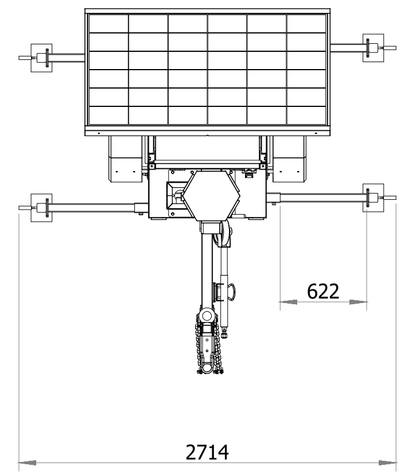

□□	□□	□□	更改文件号	□□	□□	safire	UST1DP-00
□□	lc	2026/5/7	□□□			□□□□ 重量(Kg) □□	
审核			批准				UST1DP-00